axiom®

Catalogo
prodotti

Anthogyr
A Straumann Group Brand

SOMMARIO

PANORAMICA DELLE SOLUZIONI PROTESICHE AXIOM®	4
IMPIANTI AXIOM®	
Axiom® Bone Level - X3, PX, REG	16
Axiom® Tissue Level - PX, REG	18
PROTESI AXIOM®	
Provvisori	21
Impronta	22
Monconi estetici e standard in titanio per protesi cementate	26
Gamma Multi-Unit	34
Overdenture rimovibili	40
Soluzioni Labside - Flexibase®, Ti-base per CEREC® e Pre-milled	50
AxIN® Simeda CAD/CAM dente in zirconia con Accesso Angolato	58
inLink® Simeda CAD/CAM soluzione di ricostruzioni multiple	62
Simeda protesi su monconi Multi-Unit con Accesso Angolato	68
STRUMENTI	
Kit chirurgico Axiom®	70
Kit MG - Kit per osso denso - Frese a svasare	76
Kit di stop per frese	82
Chirurgia guidata - INTEGRAL - FIRST DRILL	84
Kit protesi Axiom®	92
Kit di laboratorio	97
Accessori per flussi di lavoro digitali	98
Viti e valori di coppia consigliati	102
AXIOM® 2.8	104
MINI IMPIANTO SISTEMA	112
ATTREZZATURE	
Torq Control®	120
Xpert Unit®	122
Gamma Mont Blanc®	124
Exo Safe®	127
Osteo Safe®	128
Aspeo®	130
Safe Relax®	132
INFORMAZIONI UTILI	134

*CEREC® è un marchio di Sirona Dental Systems GmbH

Ricostruzioni implantari singole

SOLUZIONI PROVVISORIE

AA **Cappette provvisorie AxIN® Avvitate con accesso angolato**

BONELEVEL
TISSUELEVEL

→ *Vedi pag. 59*

Monconi provvisori avvitati

BONELEVEL
TISSUELEVEL

STERILE

→ *Vedi pag. 21*

SOLUZIONI DEFINITIVE

CAD/CAM

AA **Denti avvitati personalizzati AxIN® con Accesso Angolato**

BONELEVEL
TISSUELEVEL

AxIN®

→ *Vedi pag. 58*

simeda®

Denti avvitati personalizzati Monconi personalizzati per ricostruzioni cementate

BONELEVEL
TISSUELEVEL

simeda®

Basi Flexibase® in titanio

BONELEVEL
TISSUELEVEL

→ *Vedi pag. 50*

LIBRERIA

Gamma Pre-milled monconi personalizzati per ricostruzioni cementate

BONELEVEL
TISSUELEVEL

→ *Vedi pag. 55*

LIBRERIA

Basi in titanio compatibili CEREC®*

BONELEVEL
TISSUELEVEL

→ *Vedi pag. 54*

CHAIRSIDE

STANDARD

Monconi estetici in titanio per protesi cementate

→ *Vedi pag. 26*

Monconi standard in titanio per ricostruzioni cementate

BONELEVEL

STERILE

→ *Vedi pag. 30*

I componenti presentati in queste pagine non intendono essere esaurienti.
Per vedere la gamma completa, fare riferimento ai numeri di pagina indicati.

AA Accesso Angolato

*CEREC® è un marchio di Sirona Dental Systems GmbH

Ricostruzioni implantari multiple

MONCONI

Monconi Multi-Unit

BONELEVEL

TISSUELEVEL

STERILE

→ *Vedi pag. 34*

Monconi InLink®

BONELEVEL

STERILE

→ *Vedi pag. 63*

STANDARD

Monconi estetici in titanio per protesi cementate

BONELEVEL

→ *Vedi pag. 26*

Monconi standard in titanio per ricostruzioni cementate

BONELEVEL

STERILE

→ *Vedi pag. 30*

SOLUZIONI PROVVISORIE

I componenti secondari Multi-Unit sono gli stessi per Axiom® BL e Axiom® TL

Monconi temporanei Multi-Unit con accesso dritto o angolato

BONELEVEL

TISSUELEVEL

→ *Vedi pag. 38 e 69*

Monconi temporanei InLink® con accesso dritto o angolato

BONELEVEL

TISSUELEVEL

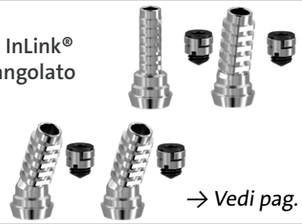

→ *Vedi pag. 65*

SOLUZIONI DEFINITIVE

CAD/CAM

Ponte CAD/CAM, sovrastruttura o barra su Multi-Unit

AA

BONELEVEL

TISSUELEVEL

simeda®

Base in titanio Flexibase® per Multi-Unit

BONELEVEL

TISSUELEVEL

LIBRERIA

→ *Vedi pag. 52*

STANDARD

Monconi calcinabili Multi-Unit

BONELEVEL

TISSUELEVEL

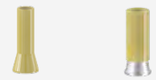

→ *Vedi pag. 38*

CAD/CAM

Ponte CAD/CAM o sovrastruttura su InLink®

AA

BONELEVEL

TISSUELEVEL

simeda®

Base in titanio Flexibase® per multipli, direttamente su Axiom® TL

TISSUELEVEL

LIBRERIA

→ *Vedi pag. 51*

Gamma Pre-milled per monconi personalizzati

BONELEVEL

TISSUELEVEL

LIBRERIA

→ *Vedi pag. 55*

I componenti presentati in queste pagine non intendono essere esaurienti.
Per vedere la gamma completa, fare riferimento ai numeri di pagina indicati

AA Accesso Angolato

Soluzioni per overdenture rimovibili

Novaloc® - Locator® - Sfera

BONELEVEL

TISSUELEVEL

→ *Vedi pag. 40*

axiom®

QUANDO LA CONVENIENZA INCONTRA LA COMPETENZA

LA VOSTRA SCELTA PER OGNI SITUAZIONE CLINICA

2 strategie implantari

TISSUELEVEL

BONELEVEL

PER TUTTE LE INDICAZIONI, IN QUALSIASI CONDIZIONE OSSEA

3 profili

FLESSIBILITÀ MASSIMA

1 unico kit chirurgico compatto comune a tutta la gamma Axiom®

axiom®

3 PROFILI DEL CORPO PER TUTTE LE SITUAZIONI OSSEE

Axiom® è disponibile con profilo X3, PX e REG consentendo ai medici di affrontare senza problemi le diverse situazioni cliniche grazie a un unico kit chirurgico e stessi strumenti per tutti i profili.

axiomX3®

Nuovo design dell'impianto per l'ancoraggio osseo universale e la conservazione dell'osso

DIAMETRO DEL COLLO RIDOTTO*
Minore stress corticale

LUNGHEZZA ALTERNATA DELLA FILETTATURA
Conservazione ossea
Minore sforzo di inserimento
Tutte le densità ossee

FILETTATURE SOTTILI
Inserimento semplificato

PROFILO CONICO
Stabilità primaria ottimale nell'osso morbido

3 SCANALATURE DI TAGLIO BIDIREZIONALI
Inserimento dinamico per tutta l'altezza dell'impianto
Correzione dell'asse di inserimento

APICE ARROTONDATO E SOTTILE
Protezione della membrana del seno
Inserimento efficiente in situazioni post-estrattive

axiomPX®

Impianto conico apicale, per l'inserimento immediato dopo l'estrazione e la bassa densità ossea

COLLO CONICO INVERTITO*
Conservazione del volume dell'osso corticale

DESIGN CONICO
Progettato per la stabilità iniziale in condizioni di bassa densità ossea

DOPPIA FILETTATURA SIMMETRICA PROFONDA
Effetto guida, rapida penetrazione nell'osso
Autoforante e autofilettante

APICE DEL MORSO
Progettato per un ancoraggio ottimale nella porzione apicale

axiomREG®

Impianto a pareti parallele, versatile con ancoraggio progressivo

COLLO FILETTATO DIRITTO
Progettato per un ancoraggio osseo primario ottimizzato

FORMA CILINDRICO-CONICA
Compressione progressiva
Inserimento controllato e guidato

FILETTATURA ASIMMETRICA
Apice autofilettante
Ancoraggio progressivo

APICE ARROTONDATO
Forma atraumatica in prossimità del seno mascellare

*Da diametro 4.0 mm

axiom® MULTILEVEL

SCEGLIERE LA GIUSTA STRATEGIA

BONELEVEL

Impianto endosseo progettato per l'integrazione biologica

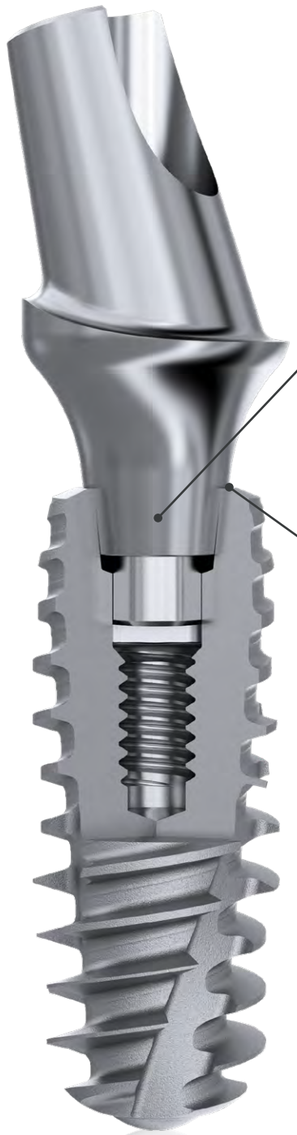

CONNESSIONE PROTESICA A DIAMETRO UNICO

Praticità protesica

CONNESSIONE CONICA SIGILLATA

Progettato per l'integrazione biologica

PLATFORM SWITCHING

Stabilizzazione dei tessuti molli

TRILOBO INTUITIVO

Posizionamento guidato e preciso del moncone

3 PROFILI

Tutte le situazioni ossee Flessibilità

X3 PX REG

*Solo per Axiom X3®

TISSUELEVEL

Impianto transgengivale progettato per la sicurezza biologica

DESIGN FAVOREVOLE PER I TESSUTI

Profilo anatomico per massimizzare il volume gengivale

CONNESSIONE PER PLURALE O SINGOLA (indicizzata)

Flexibase® per restauri singoli o restauri multipli
Multi-Unit monconi per restauri plurali restorations

CONNESSIONE INLINK®

Per protesi multiple Simeda® avvitate direttamente con blocco integrato

3 PROFILI

Tutte le situazioni ossee Flessibilità

X3** PX REG

**Da settembre 2023, la disponibilità può dipendere dai paesi.

Axiom® Bone Level impianti

STERILE

DIAMETRO	Ø 3.4 mm	Ø 4.0 mm	Ø 4.6 mm	Ø 5.2 mm	Ø 5.8mm	Ø 6.4 mm
Vite coperchio inclusa OPIM100* (Manuale < 10 N.cm)	axiomX3®					
LUNGHEZZA						
6.5 mm	-	XT40060	XT46060	XT52060	XT58060	XT64060
8 mm	XT34080	XT40080	XT46080	XT52080	XT58080	XT64080
10 mm	XT34100	XT40100	XT46100	XT52100	XT58100	XT64100
12 mm	XT34120	XT40120	XT46120	XT52120	XT58120	XT64120
14 mm	XT34140	XT40140	XT46140	-	-	-
16 mm	XT34160	XT40160	-	-	-	-
18 mm	XT34180	XT40180	-	-	-	-

STERILE

DIAMETRO	axiomREG Ø 3.4 mm	axiomREG Ø 4.0 mm	axiomREG Ø 4.6 mm	axiomREG Ø 5.2 mm	axiomPX Ø 3.4 mm	axiomPX Ø 4.0 mm	axiomPX Ø 4.6 mm	axiomPX Ø 5.2 mm
Vite coperchio inclusa OPIM100* (Manuale < 10 N.cm)								
LUNGHEZZA								
6.5 mm	-	OP40060	OP46060	OP52060	-	PX40060	PX46060	PX52060
8 mm	OP34080	OP40080	OP46080	OP52080	PX34080	PX40080	PX46080	PX52080
10 mm	OP34100	OP40100	OP46100	OP52100	PX34100	PX40100	PX46100	PX52100
12 mm	OP34120	OP40120	OP46120	OP52120	PX34120	PX40120	PX46120	PX52120
14 mm	OP34140	OP40140	OP46140	OP52140	PX34140	PX40140	PX46140	-
16 mm	OP34160	OP40160	-	-	PX34160	PX40160	-	-
18 mm	OP34180	OP40180	-	-	PX34180	PX40180	-	-

Tutte le immagini dell'impianto vengono mostrate nella lunghezza di 10 mm.

I RIFERIMENTI PRINCIPALI SONO INDICATI IN BLU

*Chiave chirurgica manuale	OPCS100

Viti di guarigione

Chiave chirurgica manuale OPCS100 (Manuale < 10 N.cm)

STERILE

ALTEZZA GENGIVALE	BONELEVEL Ø 3.4 mm – ALTEZZA CORONALE 2 mm	Ø 3.4 mm – 1 mm	Ø 4.0 mm – 2 mm	Ø 4.0 mm – 1 mm	Ø 5.0 mm – 2 mm	Ø 5.0 mm – 1 mm	Ø 6.0 mm – 2 mm	Ø 6.0 mm – 1 mm
0.75 mm	-	-	OPHS400	OPHSF400	OPHS500	OPHSF500	-	-
1.5 mm	OPHS310	OPHSF310	OPHS410	OPHSF410	OPHS510	OPHSF510	OPHS610	OPHSF610
2.5 mm	OPHS320	OPHSF320	OPHS420	OPHSF420	OPHS520	OPHSF520	OPHS620	OPHSF620
3.5 mm	OPHS330	OPHSF330	OPHS430	OPHSF430	OPHS530	OPHSF530	OPHS630	OPHSF630
4.5 mm**	OPHS340*	OPHSF340*	OPHS440*	OPHSF440*	OPHS540*	OPHSF540*	OPHS640*	OPHSF640*

MARCATURA LASER SULLA TESTA DELLA VITE

GH (mm)	0.75	1.5	2.5	3.5	4.5
Ø3.4					
Ø4.0					
Ø5.0					
Ø6.0					

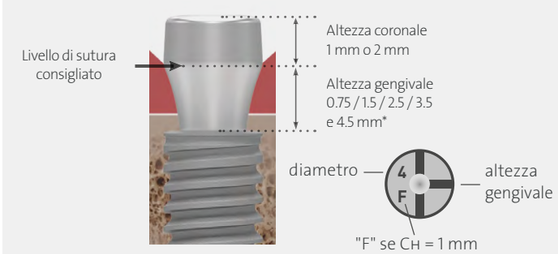

Questa figura mostra una vite di guarigione con 2.5 GH e un CH 2 mm

Un marchio "F" viene aggiunto per le viti di CH = 1 mm

**Le viti di guarigione con altezza gengivale di 4.5 mm hanno un design specifico

Axiom® Tissue Level impianti

Manuale < 10 N.cm

Vite sigillante inclusa

TSS-R0 TSS-N0

Chiave chirurgica manuale OPCS100

STERILE

axiom® REG

LUNGHEZZA IMPIANTO	ALTEZZA COLLO	PIATTAFORMA R/4.8 MM Ø 3.4 mm	Ø 4.0 mm	Ø 4.6 mm	Ø 5.2 mm	PIATTAFORMA N/4.0 MM Ø 3.4 mm	Ø 4.0 mm
6.5 mm	1.5 mm	-	TOP40060R1	TOP46060R1	TOP52060R1	-	TOP40060N1
	2.5 mm	-	TOP40060R2	TOP46060R2	TOP52060R2	-	TOP40060N2
	3.5 mm	-	TOP40060R3	TOP46060R3	-	-	TOP40060N3
8 mm	1.5 mm	TOP34080R1	TOP40080R1	TOP46080R1	TOP52080R1	TOP34080N1	TOP40080N1
	2.5 mm	TOP34080R2	TOP40080R2	TOP46080R2	TOP52080R2	TOP34080N2	TOP40080N2
	3.5 mm	TOP34080R3	TOP40080R3	TOP46080R3	-	TOP34080N3	TOP40080N3
10 mm	1.5 mm	TOP34100R1	TOP40100R1	TOP46100R1	TOP52100R1	TOP34100N1	TOP40100N1
	2.5 mm	TOP34100R2	TOP40100R2	TOP46100R2	TOP52100R2	TOP34100N2	TOP40100N2
	3.5 mm	TOP34100R3	TOP40100R3	TOP46100R3	-	TOP34100N3	TOP40100N3
12 mm	1.5 mm	TOP34120R1	TOP40120R1	TOP46120R1	TOP52120R1	TOP34120N1	TOP40120N1
	2.5 mm	TOP34120R2	TOP40120R2	TOP46120R2	TOP52120R2	TOP34120N2	TOP40120N2
	3.5 mm	TOP34120R3	TOP40120R3	TOP46120R3	-	TOP34120N3	TOP40120N3
14 mm	1.5 mm	TOP34140R1	TOP40140R1	TOP46140R1	-	TOP34140N1	TOP40140N1
	2.5 mm	TOP34140R2	TOP40140R2	TOP46140R2	-	TOP34140N2	TOP40140N2
	3.5 mm	TOP34140R3	TOP40140R3	TOP46140R3	-	TOP34140N3	TOP40140N3
16 mm	1.5 mm	TOP34160R1	TOP40160R1	-	-	TOP34160N1	TOP40160N1
	2.5 mm	TOP34160R2	TOP40160R2	-	-	TOP34160N2	TOP40160N2
	3.5 mm	TOP34160R3	TOP40160R3	-	-	TOP34160N3	TOP40160N3

Viti di guarigione

Manuale < 10 N.cm

STERILE

Chiave chirurgia manuale OPCS100

		TISSUELEVEL PIATTAFORMA R/4.8 MM		PIATTAFORMA N/4.0 MM	
	ALTEZZA CORONALE	2 mm	4 mm	2 mm	4 mm
Profilo conico	Larghezza mass. N: 5.0 R: 5.8	THS-R210	THS-R410	THS-N210	THS-N410
	ALTEZZA CORONALE	2 mm	4 mm	2 mm	4 mm
Profilo dritto	Larghezza mass. N: 4.0 R: 4.8	THS-R200	-	THS-N200	-

Axiom® Tissue Level impianti

Manuale < 10 N.cm

Vite sigillante inclusa

TSS-R0 TSS-N0

Chiave chirurgica manuale OPCS100

STERILE

axiom® PX

LUNGHEZZA IMPIANTO	ALTEZZA COLLO	PIATTAFORMA R/4.8 MM Ø 3.4 mm	Ø 4.0 mm	Ø 4.6 mm	Ø 5.2 mm	PIATTAFORMA N/4.0 MM Ø 3.4 mm	Ø 4.0 mm
6.5 mm	1.5 mm	-	TPX40060R1	TPX46060R1	TPX52060R1	-	TPX40060N1
	2.5 mm	-	TPX40060R2	TPX46060R2	TPX52060R2	-	TPX40060N2
	3.5 mm	-	TPX40060R3	TPX46060R3	-	-	TPX40060N3
8 mm	1.5 mm	TPX34080R1	TPX40080R1	TPX46080R1	TPX52080R1	TPX34080N1	TPX40080N1
	2.5 mm	TPX34080R2	TPX40080R2	TPX46080R2	TPX52080R2	TPX34080N2	TPX40080N2
	3.5 mm	TPX34080R3	TPX40080R3	TPX46080R3	-	TPX34080N3	TPX40080N3
10 mm	1.5 mm	TPX34100R1	TPX40100R1	TPX46100R1	TPX52100R1	TPX34100N1	TPX40100N1
	2.5 mm	TPX34100R2	TPX40100R2	TPX46100R2	TPX52100R2	TPX34100N2	TPX40100N2
	3.5 mm	TPX34100R3	TPX40100R3	TPX46100R3	-	TPX34100N3	TPX40100N3
12 mm	1.5 mm	TPX34120R1	TPX40120R1	TPX46120R1	TPX52120R1	TPX34120N1	TPX40120N1
	2.5 mm	TPX34120R2	TPX40120R2	TPX46120R2	TPX52120R2	TPX34120N2	TPX40120N2
	3.5 mm	TPX34120R3	TPX40120R3	TPX46120R3	-	TPX34120N3	TPX40120N3
14 mm	1.5 mm	TPX34140R1	TPX40140R1	TPX46140R1	-	TPX34140N1	TPX40140N1
	2.5 mm	TPX34140R2	TPX40140R2	TPX46140R2	-	TPX34140N2	TPX40140N2
	3.5 mm	TPX34140R3	TPX40140R3	TPX46140R3	-	TPX34140N3	TPX40140N3
16 mm	1.5 mm	TPX34160R1	TPX40160R1	-	-	TPX34160N1	TPX40160N1
	2.5 mm	TPX34160R2	TPX40160R2	-	-	TPX34160N2	TPX40160N2
	3.5 mm	TPX34160R3	TPX40160R3	-	-	TPX34160N3	TPX40160N3

I RIFERIMENTI PRINCIPALI SONO INDICATI IN BLU

Tutte le immagini dell'impianto vengono mostrate nella lunghezza di 10 mm.

Identificazione piattaforma con marchio laser "**TL N**" e "**TL R**"

Viti sigillanti

TISSUELEVEL PIATTAFORMA R/4.8 MM	PIATTAFORMA N/4.0 MM
TSS-R0	TSS-N0

Monconi provvisori

RESTAURO TEMPORANEO UNITÀ SINGOLA

+ Scanalature di fermo
+ Indicizzato
+ Rilavorabile

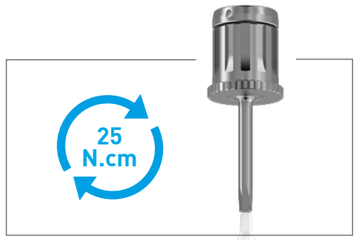

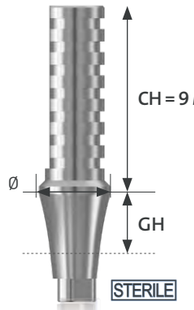

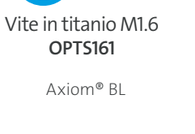

Vite in titanio M1.6
OPTS161

Axiom® BL

Vite laboratorio
OPTS162

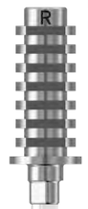

Identificazione piattaforma con marchio laser «**N**» e «**R**»

Vite laboratorio
TS163 - TS162

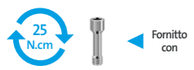

TS161

Axiom® TL

Per Bone Level, rimovibile conla pinza
INEXPS/L

	BONELEVEL				TISSUELEVEL	
	Ø 3.4 mm	Ø 4.0 mm	Ø 5.0 mm	Ø 6.0 mm	PIATTAFORMA R/4.8 mm	PIATTAFORMA N/4.0 mm
GENGIVALE ALTEZZA						
A 0.75 mm	-	OPTP400	OPTP500	-	TC100-R	TC100-N
A 1.5 mm	OPTP310	OPTP410	OPTP510	OPTP610		
A 2.5 mm	OPTP320	OPTP420	OPTP520	OPTP620		
A 3.5 mm	OPTP330	OPTP430	OPTP530	OPTP630		
A 4.5 mm	OPTP340	OPTP440	OPTP540	OPTP640		

Gamma impronta

UNA GAMMA COMPLETA PER COPRIRE TUTTE LE TECNICHE

+ Axiom® BL - Transfer unico - Analogo unico per tutti i tipi di diametri
+ Anelli di impronta per transfer Pick-up su Axiom® BL
+ Axiom® TL - Codifica colore di piattaforme R e N

Componenti per presa impronta convenzionale

		BONELEVEL		TISSUELEVEL			
				PIATTAFORMA R/4.8 mm		PIATTAFORMA N/4.0 mm	
				Singolo (indicizzato)	Multiplo (non indicizzato)*	Singolo (indicizzato)	Multiplo (non indicizzato)*
Manuale Transfer Pop-in Vite inclusa	CORTO	OPPI100S (X1) OPPI100S-4 (X4)		TT200-R	ILT200-R-4	TT200-N	ILT200-N-4
	LUNGO	OPPI100 (X1) OPPI100-4 (X4)		TT200L-R		TT200L-N	
Manuale Transfer Pick-up 2 viti incluse	CORTO	OPPU100 (X1) OPPU100-4 (X4)	OPPU101 OPPU102	TT300-R	ILT100-R ILT100-R-4 (X4)	TT300-N	ILT100-N ILT100-N-4 (X4)
	LUNGO	OPPU100L (X1) OPPU100L-4 (X4)	OPPU102 OPPU102L				
Anelli di impronta per transfer Pick-up Axiom® BL	ALTEZZA GENGIVALE COMPATIBILE	Ø 4 mm	Ø 5 mm				
	1.5 mm	OPROFIL410 (X4)	OPROFIL510 (X4)				
	2.5 mm / 4.5 mm	OPROFIL420 (X4)	OPROFIL520 (X4)				
	3.5 mm	OPROFIL430 (X4)	OPROFIL530 (X4)				
Analogo impianto		OPIA100 (X1) OPIA100-4 (X4)		TA100-R (X1) TA100-R-4 (X4)		TA100-N (X1) TA100-N-4 (X4)	

*Anche per inLink®

PIATTAFORMA R/4.8 mm

PIATTAFORMA N/4.0 mm

Cacciavite esagonale.

PROTESI

Componenti per l'impronta digitale da scanner intra-orale

Manuale <5 N.cm

	BONELEVEL	TISSUELEVEL			
		PIATTAFORMA R/4.8 MM		PIATTAFORMA N/4.0 MM	
		UNITARIA	MULTIPLA*	UNITARIA	MULTIPLA*
Transfer digitale Vite inclusa	 152-27-DT	 156-02-DT	 156-02-DT-IL	 156-01-DT	 156-01-DT-IL
Transfer digitale metallo	 152-27-MDT**	 156-02-S-MDT**	IN CORSO	 156-01-S-MDT**	IN CORSO
Analogo per modello stampato	 Vite laboratorio inclusa 152-27-PA 152-27-PA-4 (X4)	 156-02-PA 156-02-PA-4 (X4)		 156-01-PA 156-01-PA-4 (X4)	

⬡ Cacciavite esagonale.

*Anche per inLink®
**Disponibile a breve, può dipendere dai paesi

Scan-Adapter per digitalizzazione dell'impronta standard

Manuale <5 N.cm

	BONELEVEL	TISSUELEVEL	
		SINGOLE PIATTAFORME R E N	MULTIPLE* PIATTAFORME R E N
Scan-Adapter Vite laboratorio inclusa	 152-27-SAA	 156-0X-SAO	 156-0X-SAO
Scan-Adapter cacciavite	 SATOOL-01		

*Anche per inLink®

Gamma monconi estetici in titanio per Axiom® BL

PER UNITÀ SINGOLA O UNITÀ MULTIPLA RESTAURI CEMENTATI

Una vasta gamma per coprire tutte le indicazioni

+ **56 componenti disponibili**
+ **Scelta tra 4 angolazioni (0°, 7°, 15°, 23°)**
+ **Un design di spalle estetiche adattate alle protesi cementate**

Per scegliere il diametro del componente protesico, vedere pag. 142
Scoprite i nostri monconi Try-in per Axiom® BL a pag. 143

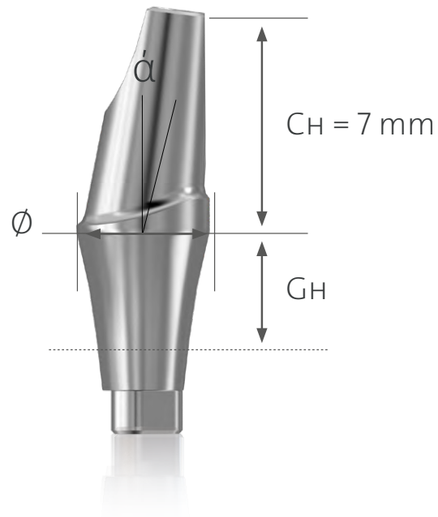

25 N.cm

ANGOLAZIONE	GENGIVALE ALTEZZA	BONELEVEL Ø 3.4 mm	Ø 4.0 mm	Ø 5.0 mm	Ø 6.0 mm
M1.6 vite nera inclusa **OPTS160** **0°**	0.75 mm	-	OPAT400	OPAT500	-
	1.5 mm	-	OPAT410	OPAT510	OPAT610
	2.5 mm	-	OPAT420	OPAT520	OPAT620
	3.5 mm	-	OPAT430	OPAT530	OPAT630

Rimovibile con la pinza **INEXPS/L**

Cacciavite esagonale

25 N.cm

ANGOLAZIONE	GENGIVALE ALTEZZA	BONELEVEL Ø 3.4 mm	Ø 4.0 mm	Ø 5.0 mm	Ø 6.0 mm
M1.6 vite nera inclusa **OPTS160** **7°**	0.75 mm	-	OPAT40-7	OPAT50-7	-
	1.5 mm	OPAT31-7	OPAT41-7	OPAT51-7	-
	2.5 mm	OPAT32-7	OPAT42-7	OPAT52-7	-
	3.5 mm	OPAT33-7	OPAT43-7	OPAT53-7	-
15°	0.75 mm	-	OPAT401	OPAT501	-
	1.5 mm	OPAT311	OPAT411	OPAT511	OPAT611
	2.5 mm	OPAT321	OPAT421	OPAT521	OPAT621
	3.5 mm	OPAT331	OPAT431	OPAT531	OPAT631
23°	0.75 mm	-	OPAT402	OPAT502	-
	1.5 mm	-	OPAT412	OPAT512	-
	2.5 mm	-	OPAT422	OPAT522	-
	3.5 mm	-	OPAT432	OPAT532	-

Nota: monconi estetici con altezza gengivale di 4.5 mm sono illustrati a pagina 28.

Caso particolare:

I monconi estetico in TITANIO, altezza gengivale 4.5 mm, hanno uno specifico profilo gengivale da usare nelle situazioni seguenti:

+ **Altezza gengivale di 4.5 mm e altezza coronale di 7 mm**

+ **Altezza gengivale di 2.5 mm e altezza coronale di 9 mm. Per ottenere questo moncone con un'altezza coronale di 9 mm, il laboratorio deve rielaborare la parte cilindrica di 2 mm**

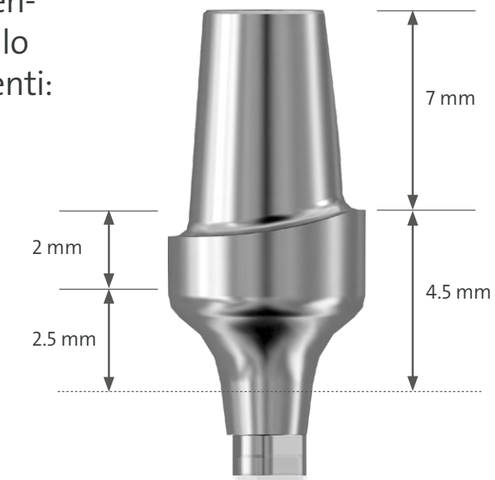

Per scegliere il diametro del componente protesico, vedere pag. 142
Scoprite i nostri monconi Try-in per Axiom® BL a pag. 143

25 N.cm

M1.6 vite nera inclusa
OPTS160

ANGOLAZIONE	GINGIVALE ALTEZZA	BONELEVEL Ø 3.4 mm	Ø 4.0 mm	Ø 5.0 mm	Ø 6.0 mm
0°	4.5 mm	-	OPAT440	OPAT540	OPAT640
7°	4.5 mm	OPAT34-7	OPAT44-7	OPAT54-7	-
15°	4.5 mm	OPAT341	OPAT441	OPAT541	OPAT641
23°	4.5 mm	-	OPAT442	OPAT542	-

Monconi standard in titanio per Axiom® BL

PER RESTAURI CEMENTATI A UNITÀ SINGOLA* O MULTIPLA

Una vasta gamma per coprire tutte le indicazioni

+ Scelta tra 3 angolazioni (0°, 15°, 23°)
+ 3 altezze gengivali - 2 altezze coronali
+ Consegnato sterile per il posizionamento immediato

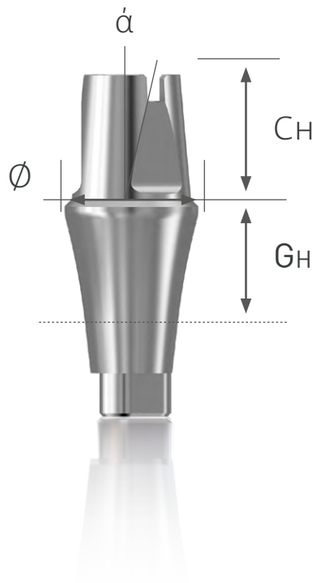

Monconi standard in titanio

25 N.cm

STERILE

ANGOLAZIONE	ALTEZZA GENGIVALE	ALTEZZA CORONALE	BONELEVEL Ø 3.4 mm	Ø 4.0 mm	Ø 5.0 mm	Ø 6.0 mm
M1.6 vite nera inclusa **OPTS160** 0°	1.5 mm	4 mm	OPST314	OPST414	OPST514	OPST614
		6 mm	OPST316	OPST416	OPST516	OPST616
	2.5 mm	4 mm	OPST324	OPST424	OPST524	OPST624
		6 mm	OPST326	OPST426	OPST526	OPST626
	3.5 mm	4 mm	OPST334	OPST434	OPST534	OPST634
		6 mm	OPST336	OPST436	OPST536	OPST636
15° senza indicizzazione	1.5 mm	6 mm	-	OPST416-15	OPST516-15	-
	1.5 mm	6 mm	-	OPST426-15	OPST526-15	-
	2.5 mm	6 mm	-	OPST436-15	OPST536-15	-
23° senza indicizzazione	1.5 mm	6 mm	-	OPST416-23	OPST516-23	-
	2.5 mm	6 mm	-	OPST426-23	OPST526-23	-
	3.5 mm	6 mm	-	OPST436-23	OPST536-23	-

Per scegliere il diametro del componente protesico, vedere pag. 142
Scoprite i nostri monconi Try-in per Axiom® BL a pag. 143

Cacciavite esagonale

Rimovibile con la pinza **INEXPS/L**

PROTESI

*Solo con monconi indicizzati a 0°

Componenti secondari per monconi standard Axiom® BL

	CORONALE ALTEZZA		BONELEVEL Ø 3.4 mm	Ø 4.0 mm	Ø 5.0 mm	Ø 6.0 mm
Transfer per moncone standard	OPTT100 OPTT100-5 (X5)					
Analogo moncone standard	4 mm		OPSA304	OPSA404	OPSA504	OPSA604
	6 mm		OPSA306	OPSA406	OPSA506	OPSA606
Coperchio protettivo PEEK	4 mm		OPPC304	OPPC404	OPPC504	OPPC604
	6 mm		OPPC306	OPPC406	OPPC506	OPPC606
Moncone calcinabile PMMA	4 mm	Unità singola antirotativa:	OPCA304	OPCA404	OPCA504	OPCA604
		Unità multipla rotativa:	OPCR304	OPCR404	OPCR504	OPCR604
	6 mm	Unità singola antirotativa:	OPCA306	OPCA406	OPCA506	OPCA606
		Unità multipla rotativa:	OPCR306	OPCR406	OPCR506	OPCR606

Gamma Multi-Unit

PER RESTAURI AVVITATI DI UNITÀ MULTIPLE

Una soluzione per ogni indicazione

+ **2 piattaforme: 4.8 mm e 4.0 mm**
+ **Componenti secondari comuni ad Axiom® BL e Axiom® TL**
+ **Facile da manipolare**

Axiom® BL

+ **Monconi dritti e angolari: 18° o 30°**
+ **5 altezze gengivali, a seconda delle piattaforme**
+ **Il cono morse da 20° sulla piattaforma permette di correggere meglio il cattivo allineamento assiale**

Axiom® TL

Multi-Unit dritto

Multi-Unit angolato

Tutti i monconi Multi-Unit sono forniti con un supporto fissato

Monconi Multi-Unit

25 N.cm

STERILE

	BONELEVEL						TISSUELEVEL	
	PIATTAFORMA R/4.8 mm					PIATTAFORMA N/ 4.0 mm	PIATTAFORMA R/4.8 mm	PIATTAFORMA N/ 4.0 mm
ALTEZZA CORONALE	2.5 mm					1.5 mm	2.5 mm	1.5 mm
	DRITTO	ANGOLATO 18° ⬡ M1.6 vite nera inclusa OPMU160		ANGOLATO 30° ⬡ M1.6 vite nera inclusa OPMU160		DRITTO	DRITTO Per una divergenza massima di 40° tra 2 impianti	
ALTEZZA GINGIVALE		*indicizzato*	*non indicizzato*	*indicizzato*	*non indicizzato*			
0.75 mm	OPMU0-0	-	-	OPMU30-0-IN	OPMU30-0	OPMUN0-0		
1.5 mm	OPMU0-1	OPMU18-1-IN	OPMU18-1	OMPU30-1-IN	OPMU30-1	OPMUN0-1		
2.5 mm	OPMU0-2	OPMU18-2-IN	OPMU18-2	OMPU30-2-IN	OPMU30-2	OPMUN0-2	TMU0-R	TMU0-N
3.5 mm	OPMU0-3	OPMU18-3-IN	OPMU18-3	OPMU30-3-IN	OPMU30-3	OPMUN0-3		
4.5 mm	OPMU0-4	-	-	-	-	OPMUN0-4		

Chiave per monconi dritti Multi-Unit	MUW100	
Mandrino per monconi dritti Multi-Unit	MUM100	
Mandrino lungo per monconi dritti Multi-Unit	MUM100L	

⬡ Cacciavite esagonale

I RIFERIMENTI PRINCIPALI SONO INDICATI IN BLU.

Impronta convenzionale su Multi-Unit

Manuale <5 N.cm

	PIATTAFORMA R/4.8 mm	PIATTAFORMA N/4.0 mm
Moncone transfer Pick-up Multi-Unit 1 vite corta e 1 vite lunga MU incluse	MUT100 MUT100-4 (X4)	MUNT100 MUNT100-4 (X4)
Moncone transfer Pop-in Multi-Unit Vite inclusa	MUT200 MUT200-4 (X4)	MUNT200 MUNT200-4 (X4)
Analogo monconi Multi-Unit MU M1.4 vite blu (non inclusa)	MUA100 MUA100-4 (X4)	MUNA100 MUNA100-4(X4)

Cicatrizzazione su Multi-Unit

	PIATTAFORMA R/4.8 mm	PIATTAFORMA N/4.0 mm
Coperchio di protezione Multi-Unit (titanio) STERILE	Ch: 4 mm MUCAP MUCAP-4 (X4)	Ch: 3 mm MUNCAP

Impronta digitale su Multi-Unit

	PIATTAFORMA R/4.8 mm	PIATTAFORMA N/4.0 mm
Transfer digitale Multi-Unit Vite inclusa	151-03-DT-MU	151-04-DT-MUN
Transfer digitale metallo Multi-Unit Vite inclusa	151-03-MDT*	151-04-MDT*
Analogo per modello stampa Multi-Unit Vite laboratorio inclusa	151-03-PA 151-03-PA-4 (X4)	151-04-PA 151-04-PA-4 (X4)

*Disponibile a breve

PROTESI

Accessori scanner

	MULTI-UNIT R/4.8 mm	MULTI-UNIT N/4.0 mm
Scan-Adapter Vite da laboratorio inclusa Manual <5 N.cm Scan-Adapter Cacciavite	 151-03-SAO	 151-04-SAO
Scan-Adapter Cacciavite	 SATOOL-01	

Per i kit Scan Adapter, vedere pag. 100

Componenti provvisori Multi-Unit

⬡

	PIATTAFORMA R/4.8 mm	PIATTAFORMA N/4.0 mm
Moncone provvisorio in titanio Multi-Unit Vite inclusa MU Titanio M1.4 15 N.cm	 MUC100	 MUNC100
Moncone provvisorio PEEK Multi-Unit Vite inclusa MU Titanio M1.4 15 N.cm	 MUC200	 MUNC200

Per componenti provvisori Multi-Unit con Accesso Angoato, vedere pag. 69

Monconi calcinabili Multi-Unit

⬡

	PIATTAFORMA R/4.8 mm	PIATTAFORMA N/4.0 mm
Moncone calcinabile Multi-Unit Vite nera MU **MU140** inclusa	 MUC300	 MUNC300
Moncone coperto CoCr Multi-Unit Vite nera MU **MU140** inclusa	 MUC400	 MUNC400

⬡ Cacciavite esagonale

Componenti PACIFIC per monconi Multi-Unit

	PIATTAFORMA N/4.0 mm
Kit PACIFIC Multi-Unit stretto	- KITMUNPAC
Anello PACIFIC Multi-Unit stretto Vite nera MU **MU140** inclusa	 MUNPAC100
Analogo PACIFIC Multi-Unit stretto Vite laboratorio MU **MU141** inclusa	 MUNPAC110
Moncone calcinabile PACIFIC Multi-Unit stretto	 MUNPAC120

Componenti di laboratorio per Multi-Unit

Vite corta di laboratorio per Multi-Unit	 MUT101
Vite lunga da laboratorio per Multi-Unit	 MUT102

	PIATTAFORMA R/4.8 mm	PIATTAFORMA N/4.0 mm
Analogo protettivo Vite titanio MU M1.4 blu (non inclusa) Manuale	 MUA200 MUA200-4 (X4)	 MUNA200

Novaloc®

SISTEMA DI RITENZIONE OVERDENTURE RIMOVIBILI PER PAZIENTI EDENTULI

+ 5 altezze gengivali, per impianti Axiom® BL e Axiom® TL
+ Combinazione di materiale PEEK e di rivestimento a base di carbonio DLC* che offre una performance a lungo termine e una resistenza duratura all'usura
+ Sistema di connessione innovativo e maneggevolezza unica e comoda dei componenti
+ Compensazione della divergenza dell'impianto fino a 40°
+ Meno fastidio, per un comfort migliore per il paziente

** DLC = Diamond-like-Carbon*

Monconi Novaloc®

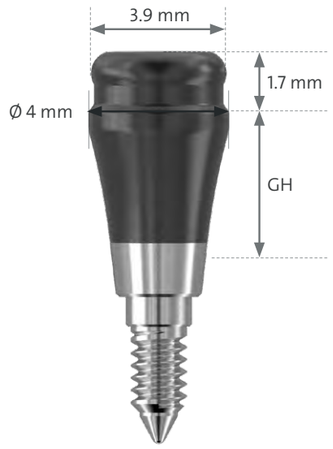

Per Axiom® BL

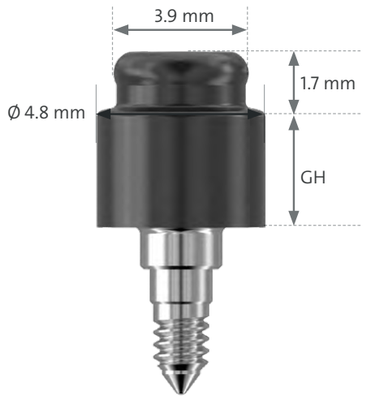

Per Axiom® TL

BONELEVEL			TISSUELEVEL			
	GINGIVALE ALTEZZA			GINGIVALE ALTEZZA	N/4.0 mm PIATTAFORMA	R/4.8 mm PIATTAFORMA
	1.5 mm	OPNOVA015		0.0 mm	TOPNOVA000-N	TOPNOVA000-R
	2.5 mm	OPNOVA025		1.0 mm	TOPNOVA010-N	TOPNOVA010-R
	3.5 mm	OPNOVA035		2.0 mm	TOPNOVA020-N	TOPNOVA020-R
	4.5 mm	OPNOVA045		3.0 mm	TOPNOVA030-N	TOPNOVA030-R
	5.5 mm	OPNOVA055		4.0 mm	TOPNOVA040-N	TOPNOVA040-R

Novaloc®

Prendere l'impronta

Cappetta per impronta Novaloc® PEEK	 **2010.722-NOV (X4)**

Stampo master - Impronta

Analogo modello Novaloc®	 **2010.721-NOV (X4)**
Distanziatore Novaloc® POM	 **2010.723-NOV (X4)**
Colletto trattamento Novaloc® Silicone	 **2010.724-NOV (X10)**
Inserto trattamento Novaloc® POM	 **2010.725-NOV (X4)**

Parti secondarie e accessori speciali Novaloc®

Alloggiamento della matrice Novaloc® Compreso l'inserto di montaggio	Matrice: titanio Inserto di montaggio: POM	 **2010.701-NOV (X4)**
Alloggiamento della matrice Novaloc® - peek Compreso l'inserto di montaggio PEEK	Matrice: PEEK Inserto di montaggio: POM	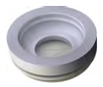 **2010.702-NOV (X4)**
Alloggiamento della matrice Novaloc® - prolungato Compreso l'inserto di montaggio Prolungato con opzione di attacco	Matrice: titanio Inserto di montaggio: PEEK	 **2010.703-NOV (X4)**

Inserti Novaloc®

Inserto di ritenzione Novaloc® *ROSSO* PEEK	Ritenzione leggerissima ≈ 300 g ≈ 0.66 lbs*	 **2010.710-NOV (X4)**
Inserto di ritenzione Novaloc® *BIANCO* PEEK	Ritenzione leggera ≈ 750 g ≈ 1.65 lbs*	 **2010.711-NOV (X4)**
Inserto di ritenzione Novaloc® *GIALLO* PEEK	Ritenzione media ≈ 1 200 g ≈ 2.65 lbs*	 **2010.712-NOV (X4)**
Inserto di ritenzione Novaloc® *VERDE* PEEK	Ritenzione forte ≈ 1 650 g ≈ 3.64 lbs*	 **2010.713-NOV (X4)**
Inserto di ritenzione Novaloc® *BLU* PEEK	Ritenzione extra-forte ≈ 2 100 g ≈ 4.63 lbs*	 **2010.714-NOV (X4)**
Inserto di ritenzione Novaloc® *NERO* PEEK	Ritenzione ultra-forte ≈ 2 550 g ≈ 5.62 lbs*	 **2010.715-NOV (X4)**
Confezione trattamento Novaloc® *TITANIO* Ti / POM / PEEK / silicone	2 x **2010.701-NOV** 2 x **2010.711-NOV** 2 x **2010.712-NOV** 2 x **2010.713-NOV** 2 x **2010.724-NOV**	 **2010.601-NOV**
Confezione trattamento Novaloc® *PEEK* PEEK / POM / silicone	2 x **2010.702-NOV** 2 x **2010.711-NOV** 2 x **2010.712-NOV** 2 x **2010.713-NOV** 2 x **2010.724-NOV**	 **2010.611-NOV**

**lbs: libbre*

Accessori Novaloc®

Cassetta Novaloc® con 3 strumenti	CONTIENE 1 x **2010.731-NOV** 1 x **2010.741-NOV** 1 x **2010.751-NOV**	 **2010.101-NOV**
Strumento per la rimozione dell'inserto di trattamento Novaloc® e strumento che facilita il riposizionamento dell'analogo *BLU*		 **2010.731-NOV**
Strumento per l'inserto di ritenzione Novaloc® (montaggio e smontaggio) *MARRONE*		 **2010.741-NOV**
Strumento per l'estrazione dell'alloggiamento della matrice Novaloc® *GRIGIO*		 **2010.751-NOV**

Locator®

SISTEMA DI RITENZIONE OVERDENTURE RIMOVIBILI PER PAZIENTI EDENTULI

+ 5 altezze gengivali, per impianti Axiom® BL e Axiom® TL
+ Doppio sistema ritentivo comprovato che offre stabilità, durezza e resistenza all'usura
+ Tecnologia ruotante e design con allineamento automatico per un maggior comfort per il paziente e un'ottima fruibilità
+ Compensazione della divergenza dell'impianto fino a 40°

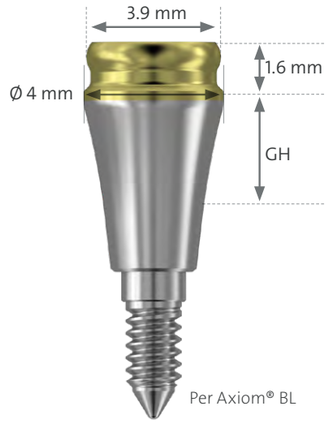

Monconi Locator®

BONELEVEL			TISSUELEVEL		
	GENGIVALE ALTEZZA			GINGIVALE ALTEZZA	N/Ø 4.0 mm PIATTAFORMA	R/Ø 4.8 mm PIATTAFORMA
	1.5 mm	O1697		0.5 mm	O2811	O2830
	2.5 mm	O1698		1.5 mm	O2812	O2831
	3.5 mm	O1699		2.5 mm	O2813	O2832
	4.5 mm	O1016		3.5 mm	O2814	O2833
	5.5 mm	O1017		4.5 mm	O2815	O2834

Locator è un marchio registrato di ZEST IP Holding, LLC.

Locator®

Prendere l'impronta

Cappetta per impronta Locator®	O8505 (X4)

Stampo master - Impronta

Analogo Locator®	O8530 (X4)

Parti secondarie e accessori speciali Locator®

GAMMA STANDARD	FERMO INSERTO	COMPENSAZIONE DELLA DIVERGENZA FINO A 20° TRA 2 IMPIANTI
Pacchetto trattamento maschio Locator® Titanio, polietilene, nylon	Gamma standard di ritenzioni comprendente: 1 x **O8524** 1 x **O8527** 1 x **O8529** Anello distanziatore Alloggiamento nero	O8519-2 (X2)
Inserto maschio di sostituzione Locator® *TRASPARENTE* Nylon	Ritenzione standard ≈ 2 268 g ≈ 5.0 lbs*	O8524 (X4)
Inserto maschio di sostituzione Locator® *ROSA* Nylon	Ritenzione leggera ≈ 1 361 g ≈ 3.0 lbs*	O8527 (X4)
Inserto maschio di sostituzione Locator® *BLU* Nylon	Ritenzione leggerissima ≈ 680 g ≈ 1.5 lbs*	O8529 (X4)

Parti secondarie inserti Locator®

GAMMA ESTESA	FERMO INSERTO	COMPENSAZIONE DELLA DIVERGENZA FINO A 40° TRA 2 IMPIANTI
Pacchetto trattamento maschio Locator® Titanio, polietilene, nylon	Gamma di ritenzioni estesa comprendente: 1 x **O8558** 1 x **O8548** 1 x **O8915** Anello distanziatore Alloggiamento nero	 **O8540-2 (X2)**
Inserto maschio di sostituzione Locator® *GRIGIO* Nylon	Ritenzione zero 0 g 0 lbs*	 **O8558 (X4)**
Inserto maschio di sostituzione Locator® *ROSSO* Nylon	Ritenzione leggerissima ≈ 226 – 680 g ≈ 0.5 – 1.5 lbs*	 **O8548 (X4)**
Inserto maschio di sostituzione Locator® *ARANCIONE* Nylon	Ritenzione leggera ≈ 907 g ≈ 2.0 lbs*	 **O8915 (X4)**
Inserto maschio di sostituzione Locator® *VERDE* Nylon	Ritenzione media ≈ 1361 – 1814 g ≈ 3.0 – 4.0 lbs*	 **O8547 (X4)**

*lbs: libbre

Accessori Locator®

Driver per inserto chiave di coppia Locator® Lunghezza: 15 mm	Acciaio inox	 **O8260**
Strumento centrale Locator® in tre parti Lunghezza: 100 mm	Acciaio inox	 **O8393**
Chiusura per inserto chiave di coppia Locator® Lunghezza: 23 mm	Acciaio inox	 **O8913**

Attacco sferico

SISTEMA DI RITENZIONE OVERDENTURE RIMOVIBILI PER PAZIENTI EDENTULI

+ 4 altezze gengivali, per impianti Axiom® BL e Axiom® TL
+ Sistema sfera-boccola sperimentato nel tempo e consolidato che offre affidabilità e resistenza all'usura
+ Forma compatta dell'attacco e del sistema di ritenzione delle lamelle per regolare perfettamente la matrice sulla sfera
+ Compensazione della divergenza fino a 40°

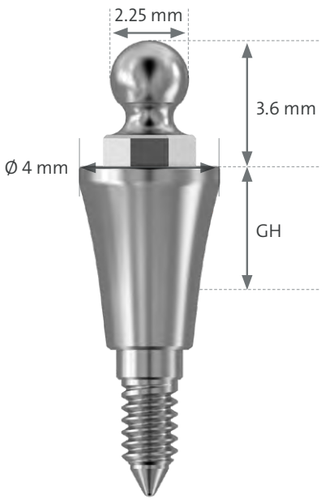

Per Axiom® BL

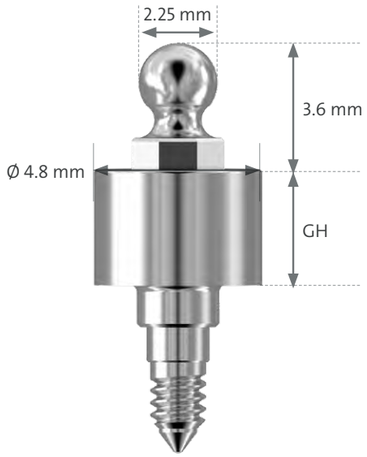

Per Axiom® TL
R/ 4.8 mm

Monconi sferici

BONELEVEL			TISSUELEVEL		
	GENGIVALE ALTEZZA			GENGIVALE ALTEZZA	N/Ø 4.0 mm PIATTAFORMA	R/Ø 4.8 mm PIATTAFORMA
	1.5 mm	AXDA015		0.0 mm	TAXDA000-N	TAXDA000-R
	2.5 mm	AXDA025		1.0 mm	TAXDA010-N	TAXDA010-R
	3.5 mm	AXDA035		2.0 mm	TAXDA020-N	TAXDA020-R
	4.5 mm	AXDA045		3.0 mm	TAXDA030-N	TAXDA030-R

Parti secondarie

Analogo moncone a sfera Titanio	 **AXDA100**
SISTEMA DALBO®- PLUS Titanio Inclusa la parte femmina e il supporto per la copia	 **O55752**

Accessori

Cacciavite attivatore Dalbo®	Acciaio inox	 **O72609**
Chiave ottagonale per anello di tenuta	Acciaio inox	 **INCOIO**
Mandrino ottagonale corto per anello di tenuta Lunghezza: 20.5 mm	Acciaio inox	 **INMOICO**
Mandrino ottagonale lungo per anello di tenuta Lunghezza: 27.5 mm	Acciaio inox	 **INMOILO**

Gamma Flexibase®

PER RESTAURI AVVITATI PERSONALIZZATI

Una gamma completa per Axiom® BL e Axiom® TL

+ **Per ricostruzioni singole e multiple**
+ **Scelta di profili gengivali emergenti e piattaforma per coprire tutte le indicazioni**
+ **Produzione di sovrastruttura con fresatura interna o tecnica standard**
+ **Librerie CAD exocad® / 3Shape® / Dental Wings® disponibili gratuitamente**

Axiom® BL — Axiom® TL singolo — Axiom® TL multiplo — Multi-Unit

Tutti i marchi e i nomi commerciali sono di proprietà dei rispettivi titolari

25 N.cm

	BONELEVEL		TISSUELEVEL			
	PER SINGOLO ALTEZZA CORONALE: 3.5 mm		PER SINGOLO ALTEZZA CORONALE: 3.5 mm		FOR PLURAL ALTEZZA CORONALE: 3.5 mm	
GENGIVALE ALTEZZA	Ø 4 mm	Ø 5 mm	PIATTAFORMA R/4.8 mm	PIATTAFORMA N/4.0 mm	PIATTAFORMA R/4.8 mm	PIATTAFORMA N/4.0 mm
	M1.6 vite nera inclusa **OPTS160**		M1.6 vite nera inclusa **TS160**		M1.6 vite nera inclusa **TS160P**	
1.5 mm (Per Bone Level, rimovibile con la pinza **INEXPS/L**)	**OPFLEX413**	**OPFLEX513**				
2.5 mm	**OPFLEX423**	**OPFLEX523**				
3.5 mm	**OPFLEX433**	**OPFLEX533**	**TFLEX-R**	**TFLEX-N**	**TFLEX-R-P**	**TFLEX-N-P**
⬡ Moncone calcinabile	**OPFLEXC403**	**OPFLEXC503**	**TFLEXC-R**	**TFLEXC-N**	**TFLEXC-R-P**	**TFLEXC-N-P**
Vite da laboratorio corta	**OPTS161**		**TS163**		**TS163P-2 (X2)**	
Vite da laboratorio lunga	**OPTS162**		**TS162**		**TS162P-2 (X2)**	
Manuale < 10 N.cm — Scan Adapter da laboratorio	**152-27-SAA**		**156-0X-SAA**		**156-0X-SAO**	
Chiave per adattatore scanner	**SATOOL-01**					
Transfer digitale*	**152-27-DT**		**156-02-DT**	**156-01-DT**	**156-02-DT-IL**	**156-01-DT-IL**
Analogo per modello stampato	**152-27-PA** **152-27-PA-4 (X4)**		**156-02-PA** **156-02-PA-4 (X4)**	**156-01-PA** **156-01-PA-4 (X4)**	**156-02-PA** **156-02-PA-4 (X4)**	**156-01-PA** **156-01-PA-4 (X4)**

⬡ Cacciavite esagonale

*Scoprite i nostri nuovi transfer digitali metallo a pag. 24

axiom®

Flexibase® per restauri avvitati multipli su monconi Multi-Unit

15 N.cm

Vite M1.4 nera **MU140** inclusa	PIATTAFORMA R/4.8 mm	PIATTAFORMA N/4.0 mm
	ALTEZZA CORONALE: 5.0 mm	ALTEZZA CORONALE: 4.0 mm
Flexibase® Multi-Unit	MUFLEX	MUNFLEX
Moncone calcinabile	MUFLEXC	MUNFLEXC
Vite da laboratorio titanio M1.4	MU141	
Vite da laboratorio Multi-Unit	Corto MUT101	Lungo MUT102
Scan Adapter da laboratorio Manuale < 10 N.cm	151-03-SAO	151-04-SAO
Transfer digitale Vite inclusa	151-03-DT-MU	151-04-DT-MUN
Transfer digitale metallo Multi-Unit Vite inclusa	151-03-MDT*	151-04-MDT*
Analogo per modello stampa Vite laboratorio inclusa	151-03-PA 151-03-PA-4 (X4)	151-04-PA 151-04-PA-4 (X4)

*Disponibile a breve, può dipendere dai paesi

Cacciavite esagonale

Per i componenti Multi-Unit fare riferimento alle pag. 34.

Ti-base per CEREC®

PER RESTAURI AVVITATE PERSONALIZZATI A UNITÀ SINGOLA, PRODOTTI NELLO STUDIO DENTISTICO

Una gamma compatibile per Axiom® BL e TL

+ **Axiom® BL: 3 altezze gengivali**
+ **Axiom® TL: 2 piattaforme**
+ **Compatibile con Dentsply Sirona® soluzioni di fresatura e digitalizzazione CEREC®**

25 N.cm

Per Bone Level, rimovibile con a pinza
INEXPS/L

	BONELEVEL	TISSUELEVEL	
GENGIVALE ALTEZZA	**Ø 5.0 mm SIZE L BLOCK**	**PIATTAFORMA R/4.8 mm SIZE L BLOCK**	**PIATTAFORMA N/4.0 mm SIZE S BLOCK**
	M1.6 vite nera inclusa OPTS160	M1.6 vite nera inclusa TS160	
1.5 mm	**OPBASE-C501-L**	**TBASEC-R-L**	**TBASEC-N-S**
2.5 mm	**OPBASE-C502-L**		
3.5 mm	**OPBASE-C503-L**		

⬡ Cacciavite esagonale
*CEREC® è un marchio di Sirona Dental Systems GmbH

Gamma Pre-milled

PER MONCONI PERSONALIZZATI PRODOTTI NEL LABORATORIO DENTALE, PER RESTAURI CEMENTATI

Una gamma completa per Axiom® BL e Axiom® TL

+ **Monconi PreFace® con supporto MEDENTiKA® compatibile con i seguenti software CAM: DS CAM*, Hyperdent*, Imes-Icore*, Picasoft*, Sum 3D*, VHF® e WorkNC®**
+ **Monconi Ti-Forms® con supporto Amann Girrbach® compatibile con Straumann® CARES® Series M**
+ **Monconi PreFace® disponibili in 2 diametri per coprire tutte le indicazioni**

PROTESI

25 N.cm ⬡ **Monconi PreFace® in titanio - Supporto MEDENTiKA®**

Rimovibile con la pinza
INEXPS/L

Titanio definitivo M1.6 incluso	BONELEVEL	TISSUELEVEL	
		PIATTAFORMA R/4.8 mm	**PIATTAFORMA N/4.0 mm**
Ø 11.5 mm	**OPPM-M-TI-11**	**TPM-M-TI-R11**	**TPM-M-TI-N11**
Ø 16.0 mm	**OPPM-M-TI-16**	**TPM-M-TI-R16**	**TPM-M-TI-N16**

25 N.cm ⬡ **Monconi Ti-Forms® in titanio per M-Series - Amann Girrbach® supporto per Ceramill**

Titanio definitivo M1.6 incluso	BONELEVEL	TISSUELEVEL	
		PIATTAFORMA R/4.8 mm	**PIATTAFORMA N/4.0 mm**
Ø 11.5 mm	**OPPM-C-TI-11**	**TPM-C-TI-R11**	**TPM-C-TI-N11**

⬡ Cacciavite esagonale
Per i componenti dell'impronta fare riferimento alle pag. 22 .

*Tutti i marchi e i nomi commerciali sono di proprietà dei rispettivi titolari

simeda®
BY ANTHOGYR

Simeda®, punta al top!

Con le protesi personalizzate Simeda®, scegliete l'esperienza di Anthogyr per i vostri restauri su impianti Axiom® e su diverse piattaforme implantari. Con un alto livello di qualità, le protesi Simeda® sono accompagnate da servizi premium in un flusso di lavoro collaborativo aperto, accessibile a tutti i laboratori dentali.
Affrontate nuove sfide!

La Dent du Géant, Mont Blanc massif, France

Anthogyr
A Straumann Group Brand

AxIN®

DENTE AVVITATO PERSONALIZZATO SIMEDA® CON ACCESSO ANGOLATO

+ Per tutti i settori*
+ Niente colla né cemento per sigillare: sicurezza biologica
+ Canale angolato stretto: 2 mm
+ Vite integrata nella ricostruzione: facile manipolazione
+ Base e corona AxIN® consegnate in un unico pezzo

Componenti provvisori per AxIN®

25 N.cm	ALTEZZA GENGIVALE	BONELEVEL Ø 4.0 mm	BONELEVEL Ø 5.0 mm	TISSUELEVEL PIATTAFORMA R/4.8 mm	TISSUELEVEL PIATTAFORMA N/4.0 mm
Base AxIN® Rimovibile con la pinza **INEXPS/L**	1.5 mm Vite nera dedicata inclusa **AXIN152-27-S1**	**AXIN152-27B41**	**AXIN152-27B51**	**AXIN156-02-B**	**AXIN156-01-B**
	2.5 mm Vite nera dedicata inclusa **AXIN152-27-S2**	**AXIN152-27B42**	**AXIN152-27B52**	Vite dedicata inclusa **AXIN156-0X-S**	

	ANGOLAZIONE	BONELEVEL Ø 4.0 mm	BONELEVEL Ø 5.0 mm	TISSUELEVEL PIATTAFORMA R/4.8 mm	TISSUELEVEL PIATTAFORMA N/4.0 mm
Corona temporanea AxIN®	10°	**AXIN-C-40-10**	**AXIN-C-50-10**	**AXIN-C-48-10**	**AXIN-C-40-10**
	15°	**AXIN-C-40-15**	**AXIN-C-50-15**	**AXIN-C-48-15**	**AXIN-C-40-15**
	25°	**AXIN-C-40-25**	**AXIN-C-50-25**	**AXIN-C-48-25**	**AXIN-C-40-25**
Coperchio di protezione AxIN®		**AXIN-PCC-40**	**AXIN-PCC-50**	**AXIN-PCC-48**	**AXIN-PCC-40**

● Cacciavite a sfera

Per i componenti dell'impronta fare riferimento alle pag. 22

PROTESI

* Entro le limitazioni indicate nelle istruzioni per l'uso

Componenti da laboratorio AxIN®

Manuale <5 N.cm

● BASI DA LABORATORIO AXIN®	BONELEVEL		TISSUELEVEL	
ALTEZZA GENGIVALE	Ø 4.0 mm	Ø 5.0 mm	PIATTAFORMA R/4.8 mm	PIATTAFORMA N/4.0 mm
1.5 mm Con vite da laboratorio **AXIN152-27SL1** inserita	 AXIN152-27L41	 AXIN152-27L51	 AXIN156-02-L	 AXIN156-01-L
2.5 mm Con vite da laboratorio **AXIN152-27SL2** inserita	 AXIN152-27L42	 AXIN152-27L52	Con vite da laboratorio **AXIN156-0X-SL** inserita	
Barra canale Ø 2.0 mm per protesi provvisoria o permanente AxIN®	 CR20-4 (X4)			

● Cacciavite a sfera

Protesi sulla connessione inLink®

UNA SOLUZIONE INNOVATIVA PER LE RESTAURI MULTIPLE AVVITATE CON ACCESSO ANGOLATO

+ Per ponti implantari e sovrastrutture in Titanio, CoCr e Zirconia
+ Benefici elevati per le restauri dell'intera arcata

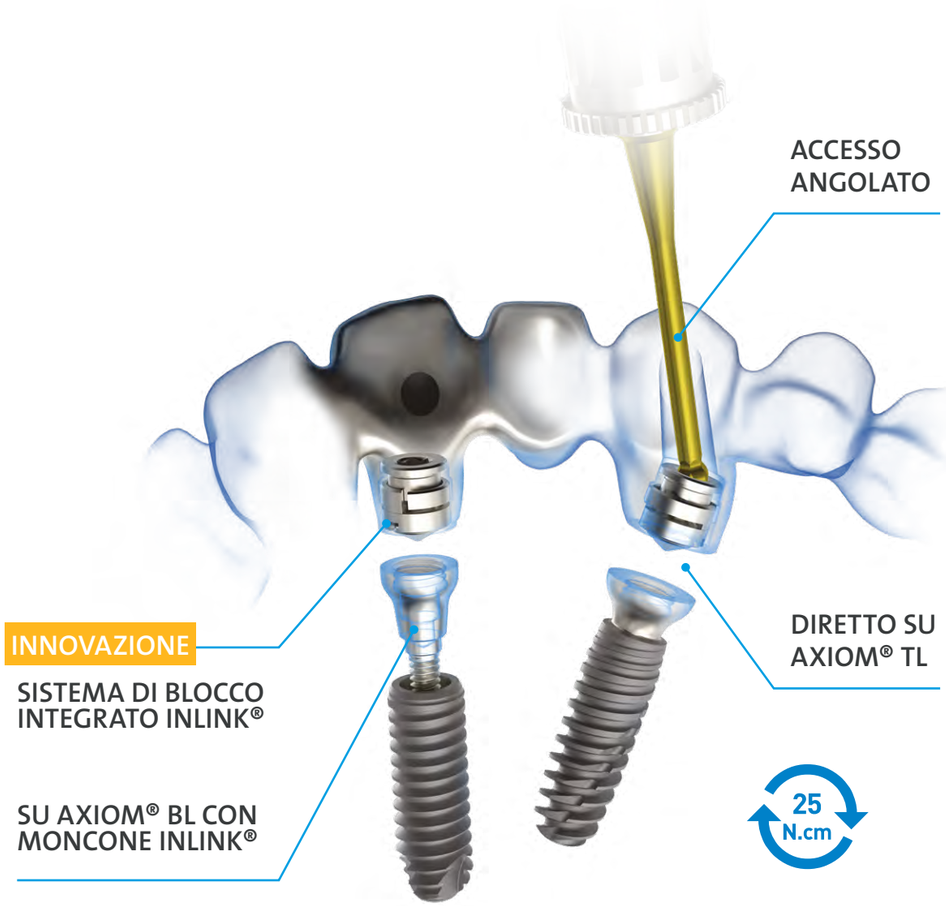

Monconi InLink® per impianti Axiom® BL

25 N.cm STERILE

	BONELEVEL	
	PIATTAFORMA R/4.8 mm	PIATTAFORMA N/4.0 mm
Altezza gengivale 2.5 mm	OPIL-R2	OPIL-N2
Altezza gengivale 3.5 mm	OPIL-R3	OPIL-N3
	CORTA	LUNGA
Mandrino moncone inLink®	TIM100S	TIM100L
Chiave moncone inLink®	TIW100S	TIW100L

Componenti per presa impronta standard inLink®

Manuale

	TISSUELEVEL	
	PIATTAFORMA R/4.8 mm	PIATTAFORMA N/4.0 mm
Transfer Pick-up per Axiom® TL / moncone inLink® 1 vite corta + 1 vite lunga inclusa	 ILT100-R ILT100-R-4 (X4)	 ILT100-N ILT100-N-4 (X4)
Transfer Pop-in per Axiom® TL / moncone inLink®	 ILT200-R-4	 ILT200-N-4
Analogo Axiom® TL / moncone InLink®	 TA100-R TA100-R-4 (X4)	 TA100-N TA100-N-4 (X4)

Componenti per presa impronta digitale inLink®

	TISSUELEVEL	
	PIATTAFORMA R/4.8 mm	PIATTAFORMA N/4.0 mm
Transfer digitale per Axiom® TL / moncone inLink® Vite inclusa	 156-02-DT-IL	 156-01-DT-IL
Analogo per modello stampato Axiom® TL / inLink®	 156-02-PA 156-02-PA-4 (X4)	 156-01-PA 156-01-PA-4 (X4)

Accessori scanner inLink®

	TISSUELEVEL
Manuale <5 N.cm Scan-Adapter per Axiom® TL / moncone inLink® Vite laboratorio inclusa	 156-0X-SAO
Libreria CAD **Scaricamento gratuito su www.anthogyr.com**	

Cacciavite esagonale

Componenti provvisori inLink®

25 N.cm

ANGOLAZIONE	FORNITO CON	TISSUELEVEL PIATTAFORMA R/4.8 mm	TISSUELEVEL PIATTAFORMA N/4.0 mm
0°	Blocco STANDARD definitivo	 ILC100-R	 ILC100-N
	Blocco GUIDA definitivo	 ILGC100-R	 ILGC100-N
	Blocco try-in (VERDE) e blocco STANDARD definitivo	 ILC100T-R	 ILC100T-N
10°	Blocco STANDARD definitivo	 ILC110-R	 ILC110-N
	Blocco GUIDA definitivo	 ILGC110-R	 ILGC110-N
15°	Blocco STANDARD definitivo	 ILC115-R	 ILC115-N
	Blocco GUIDA definitivo	 ILGC115-R	 ILGC115-N
25°	Blocco STANDARD definitivo	 ILC125-R	 ILC125-N
	Blocco GUIDA definitivo	 ILGC125-R	 ILGC125-N
	Blocco try-in (VERDE) e blocco STANDARD definitivo	 ILC125T-R	 ILC125T-N

Cacciavite a sfera

PROTESI

Componenti di laboratorio inLink®

	STANDARD	GUIDA
Blocco ●	ILL110 ILL110-4 (X4)	ILLG110 ILLG110-2 (X2)
Blocco su portatore	ILL210	ILLG210
Blocco try-in ●	ILL100T-4 (X4)	ILLG100T-4 (X4)
Blocco di laboratori ●	ILL300 ILL300-4 (X4)	
	PIATTAFORMA R/4.8 mm	**PIATTAFORMA N/4.0 mm**
Coperchio protettivo avvitato ⬡	ILPCSR ILPCSR-4 (X4)	ILPCSN ILPCSN-4 (X4)
Cappuccio protettivo agganciato ⬡ ●	ILPCCR ILPCCR-4 (X4)	ILPCCN ILPCCN-4 (X4)
Barra canale Ø 2.0 mm per protesi permanente inLink® o per moncone provvisorio inLink® 0°	CR20-4 (X4)	
Barra canale Ø 2.5 mm per moncone provvisorio inLink® 10/15/25°	CR25-4 (X4)	

⬡ Cacciavite esagonale
● Cacciavite a sfera

Barre e ponti avvitati personalizzati Simeda® su monconi Multi-Unit

SOLUZIONE CON ACCESSO ANGOLATO PER SOVRASTRUTTURE E PONTI IMPLANTARI

- + Aderenza perfetta della protesi personalizzata
- + Canali delle viti fuori dalle aree visibili o fragili
- + Per tutti i canali di avvitamento
- + Facile da usare: consegnato con una pinza per vite Accesso Angolato
- + Per ponti implantari e sovrastrutture in Titanio, CoCr o Zirconia

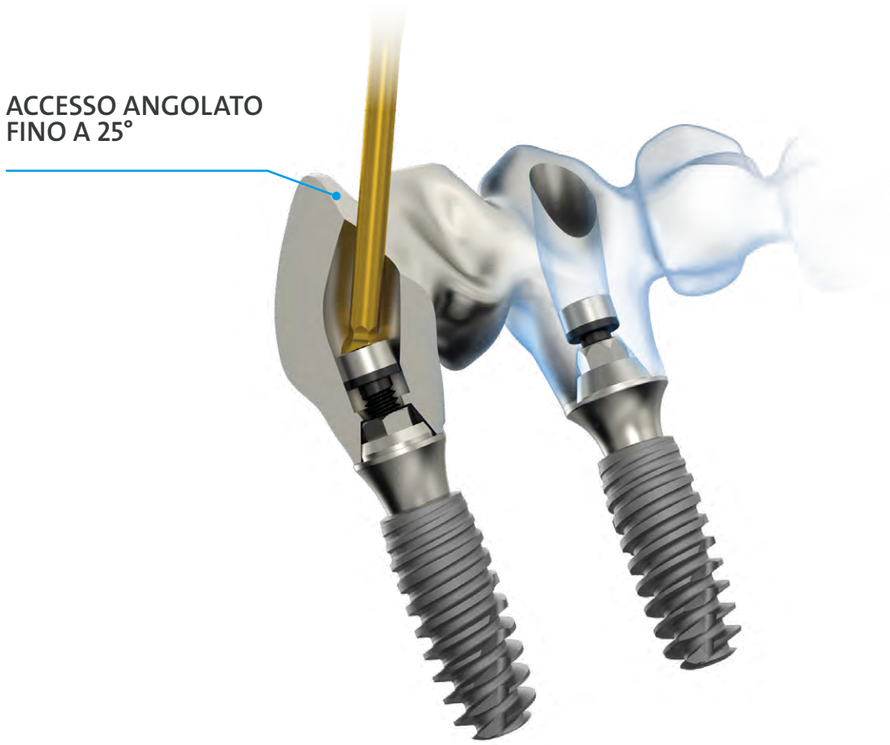

Per i componenti secondari e la gamma monconi Multi-Unit vedere pag. 34-39.

Monconi provvisori Multi-Unit con Accesso Angolato

15 N.cm

● M1.4 Vite titanio con AA inclusa **MUAA141**

ANGOLAZIONE	MULTI-UNIT Ø 4.8 mm	MULTI-UNIT Ø 4.0 mm
0°	MUCAA100	MUNCAA100
10°	MUCAA110	MUNCAA110
15°	MUCAA115	MUNCAA115
25°	MUCAA125	MUNCAA125

Accessori collegati

Vite in titanio M1.4 con AA	MUAA141
Vite da laboratorio blu M1.4 con AA	MUAA142-4 (X4)
Strumento di presa AA	AATOOL
Barra canale Ø 2.5 mm per protesi provvisoria o permanente MUAA	CR25-4 (X4)

● Cacciavite a sfera

PROTESI

Kit chirurgico Axiom®

1 UNICO KIT CHIRURGICO COMPATTO PER TUTTI GLI IMPIANTI AXIOM® BL E AXIOM® TL, PROFILI X3, REG E PX

+ **Semplicità**

+ **Libertà e flessibilità**
  - Possibilità di adattare la scelta dell'impianto durante l'intervento

+ **Uso intuitivo**
  - Soluzioni complementari

+ **Punte rivestite biocompatibili dure**

+ **Trattamento superficiale che ottimizza la visibilità delle marcature di profondità nel cavo orale**

NUOVO

- **Profili Axiom X3® + REG e PX**
- **Comune per Bone e Tissue Level**
- **Incluse le nuove frese per Axiom X3® Ø 5.8 e 6.4 mm**

Chiave a cricchetto reversibile

Chiavi di serraggio per impianti e mandrini Axiom® TL

Chiavi di serraggio per impianti e mandrini Axiom® BL

Dispositivi di maschiatura

Frese S*

Estensione mandrino

Misuratori

Chiave chirurgica manuale

Frese L**

Fresa indice

+ **Indice per valutare la lunghezza del foro di fresatura**

+ **Fornito con 2 gommini di regolazione**

*Frese S : Frese CORTE. **Frese L: Frese LUNGHE.

Kit chirurgici, strumenti e accessori

		UTILIZZO
Axiom® kit chirurgico	NUOVO INMODOPS3L	Per Axiom® BL e TL, profili X3, REG e PX Tutti i diametri, da Ø 3.4 a 6.4 mm
Kit chirurgico Axiom® senza contenuto	INMODOPS3LV	
Kit aggiornamento per kit chirurgico Axiom® Per consentire l'inserimento dei diametri 5.8 e 6.4	NUOVO PACKUPOPS3L	1 kit chirurgico senza contenuto rif INMODOPS3LV + 2 frese grandi OPFE54S e OPFE60S
	NUOVO KITUPOPS3L	1 placca di ricambio + 2 frese grandi OPFE54S e OPFE60S
Kit chirurgico Axiom®	INMODOPS3	Per Axiom® BL e TL, profili X3, REG e PX Diametri da Ø 3.4 a 5.2 mm
Kit chirurgico Axiom® senza contenuto	INMODOPS3V	
Kit aggiornamento per kit chirurgico Axiom® Multi Level®	KITUPOPS3	Per aggiornare un kit Axiom® BL a un kit Axiom® Multi Level®
Chiave chirurgica manuale	OPCS100	
Estensione mandrino	INEXM	
Chiave a mandrino	INCPM*	
Chiave a cricchetto reversibile	INCC	
Chiave dinamometrica chirurgica*	INCCDC*	Da 0 a 80 N.cm
Axiom® Misuratore di profondità doppia funzione*	OPJC001*	
Guida per fresa	INGPPA*	
Guida per fresa angolata*	INGFA*	

* Non incluso nei kit INMODOPS3 e INMODOPS3L.

	DIAMETRO	CORTA	LUNGA
Fresa a rosetta*		INFB20*	
Fresa indice	1.5 mm	OPPO15150	
Fresa Lindemann*	2.0 mm	OPR20*	
Fresa iniziale	2.0 mm	OPFI20S	OPFI20L
Fresa a gradini	2.0/ 2.4 mm ●	OPFE24S	OPFE24L
	2.4/ 3.0 mm ●	OPFE30S	OPFE30L
	3.0/ 3.6 mm ●	OPFE36S	OPFE36L
	3.6/ 4.2 mm ○	OPFE42S	OPFE42L
	4.2/ 4.8 mm ●	OPFE48S	OPFE48L
	4.8 / 5.4 mm ●	OPFE54S**	-
	5.4 / 6.0 mm ●	OPFE60S**	-
Confezione da 6 frese a gradino	Assortito	OPFES-6	OPFEL-6
Confezione da 12 frese a gradino (6 S + 6 L)	Assortito	OPFESL-12	

* Non incluso nei kit INMODOPS3 e INMODOPS3L.
** Solo nel kit INMODOPS3L.

	DIAMETRO	
Punta di maschiatura per impianto	3.4 mm ●	OPTA34L
	4.0 mm ●	OPTA40L
	4.6 mm ○	OPTA46L
	5.2 mm ●	OPTA52L
Confezione di 4 maschiatori	Assortito	OPTA-4
Misuratore	2.0 mm	OPJD020
	2.4 mm	OPJD024
	3.0 mm	OPJD030
	3.6 mm	OPJD036
	4.2 mm*	OPJD042*
	4.8 mm*	OPJD048*
	5.4 mm*	OPJD054*
	6.0 mm*	OPJD060*

* Non incluso nei kit INMODOPS3 e INMODOPS3L.

	CORTO	MEDIO	LUNGO
Impianti Axiom® BL mandrini	OPMV180 23 mm	OPMV215* 27 mm	OPMV250 32 mm
Chiave manuale per impianto Axiom® BL	OPCV060 21 mm	OPCV110* 27 mm	OPCV160 31 mm
Axiom® BL chiave manuale per vite impianto (con cacciavite)		INPIM*	INPIL*
Impianti Axiom® TL mandrini	TIM100S 19 mm		TIM100L 29 mm
Monconi Axiom® TL chiave	TIW100S 22 mm		TIW100L 32 mm
Mandrino per estrazione viti*	INMDS*		INMDL*

* Non incluso nei kit INMODOPS3 e INMODOPS3L.

Pellicole di calibrazione / mascherine radiografiche

	X3	REG	PX
Axiom® BL	XTLFC_NOT	OPFC_NOT	PXFC_NOT
Axiom® TL	-	TOPFC_NOT	TPXFC_NOT

Kit MG Axiom®

PER CONTRASSEGNARE FACILMENTE LA POSIZIONE DELL'IMPIANTO RISPETTO AD UN DENTE ADIACENTE O AD UN IMPIANTO

+ Guida rapida e facile
+ Soluzione immediata
+ Riutilizzabile e economicamente vantaggioso
+ Risparmio di tempo

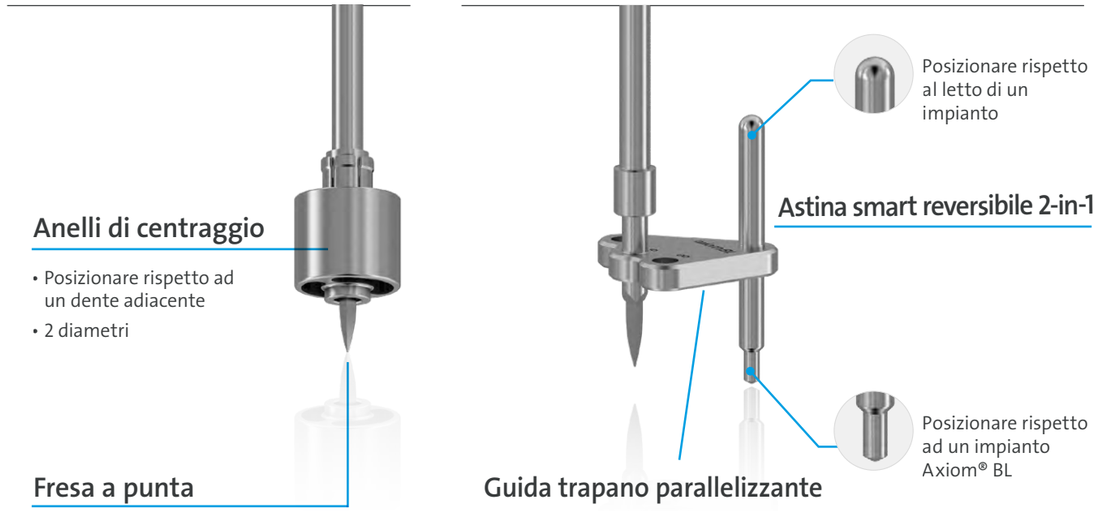

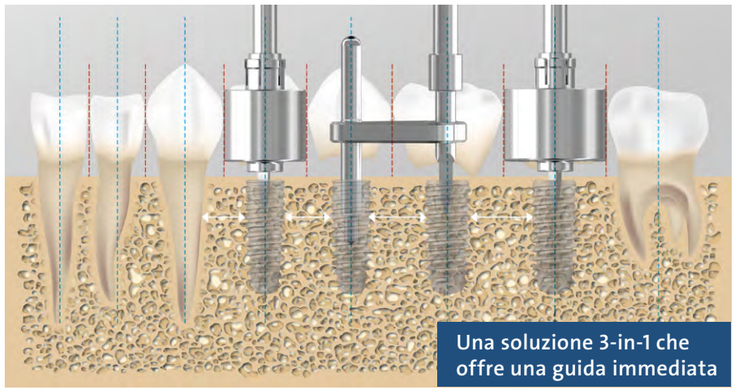
Una soluzione 3-in-1 che offre una guida immediata

Kit e strumenti Axiom® MG

Kit MG di pre-posizionamento dell'impianto Axiom®	INGUIDE
Guida trapano parallelizzante con astina smart 2-in-1	INGPPA
Fresa a punta Ø 1.5	OPPO15
Anello di centraggio Ø 8.0	OPR8
Anello di centraggio Ø 10	OPR10
Micro-cassetta vuota per la conservazione e la sterilizzazione degli strumenti chirurgici	PS502107

Kit per Osso Denso Axiom®

PER FACILITARE IL POSIZIONAMENTO DI IMPIANTI AXIOM® NELLE OSSA A DENSITÀ ELEVATA

- Kit compatto dedicato alle indicazioni per ossa dense, da usare in aggiunta al kit chirurgico Axiom® Multi Level®
- Punte trapano corte a gradino per ridurre il vincolo dell'osso corticale, per impianti Axiom®
- Maschiatori specifici Axiom® PX per osso D1

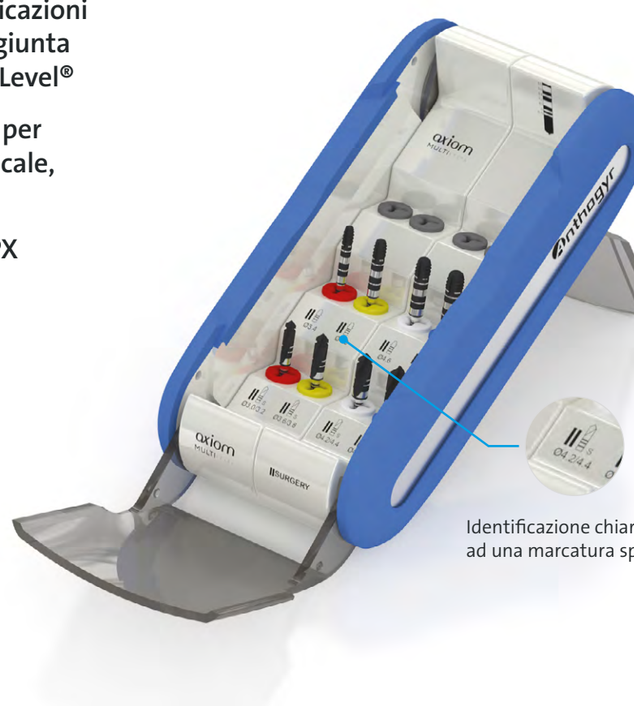

Identificazione chiara grazie ad una marcatura specifica

Kit e strumenti per Osso Denso Axiom® Multi Level®

Kit chirurgico Axiom® Osso Denso	INMODCP
Kit chirurgico Axiom® Osso Denso vuoto	INMODCPV

Punta trapano a gradino corticale Axiom® Ø 3.0 / 3.2 S	PXFE32S
Punta trapano a gradino corticale Axiom® Ø 3.6 / 3.8 S	PXFE38S
Punta trapano a gradino corticale Axiom® Ø 4.2 / 4.4 S	PXFE44S
Punta trapano a gradino corticale Axiom® Ø 4.8 / 5.0 S	PXFE50S
Confezione da 4 punte trapano a gradino corticali S Axiom®	PXFES-4
Maschiatore Axiom® PX Ø 3.4 L per osso denso	PXTA34L
Maschiatore Axiom® PX Ø 4.0 L per osso denso	PXTA40L
Maschiatore Axiom® PX Ø 4.6 L per osso denso	PXTA46L
Maschiatore Axiom® PX Ø 5.2 L per osso denso	PXTA52L
Confezione di 4 maschiatori Axiom® PX L per osso denso	PXTAL-4

Frese a svasare Axiom®

PER OTTIMIZZARE LA PREPARAZIONE DELLA CRESTA OSSEA PER UN IMPIANTO E UN POSIZIONAMENTO PROTESICO PIÙ FACILI

+ Gestione dell'invasività
+ Guida precisa e sicura
+ Garanzia di un posizionamento finale corretto

AXIOM® BL

AXIOM® TL

Frese a svasare Axiom® Multi Level®

	DIAMETRO	BONELEVEL	TISSUELEVEL PIATTAFORMA R/4.8 mm	TISSUELEVEL PIATTAFORMA N/4.0 mm
Confezione di 3 frese a svasare Axiom® BL con pin	Assortito	OPFF-3	-	-
Fresa a svasare Axiom® BL con pin	4.5 mm	OPFF45	-	-
	5.3 mm	OPFF53	-	-
	6.6 mm	OPFF66	-	-
Pin per fresa a svasare Axiom® BL (Manuale < 10 N.cm)	-	OPFFP	-	-
Confezione di 7 frese a svasare Axiom® TL	Assortito	-	TOPFF-7	
Fresa a svasare Axiom® TL	2.4 mm ●	-	TOPFF24R	TOPFF24N
	3.0 mm ●	-	TOPFF30R	TOPFF30N
	3.6 mm ●	-	TOPFF36R	TOPFF36N
	4.2 mm ○	-	TOPFF42R	-

Axiom® Kit di stop per frese

ERGONOMICO E INTUITIVO

+ Semplicità di prelievo della fresa con contrangolo
+ Sistema anticaduta
+ Codifica a colori che semplifica l'identificazione
+ Per tutti gli impianti Axiom® Bone Level e Axiom® Tissue Level

KIT STOP PER FRESE	AXIOM® MULTI LEVEL®*
Axiom® kit stop per frese Per tutti i diametri di Axiom®, da 3.4 a 6.4 mm 18 stop per frese corte (S) e 24 lunghe (L)	NUOVO INKITOPDSL
Axiom® box stop per frese (vuoto) Per 42 stop per frese	NUOVO INKITOPDSLV
Axiom® kit stop per frese Per diametri da 3.4 a 5.2 mm 12 stop per frese corti (S) e 24 lunghi (L)	INKITOPDS
Axiom® box stop per frese (vuoto) Per 36 stop per frese	INKITOPDSV

	STOP PER FRESE S						STOP PER FRESE L			
Diametro fresa / Lunghezza impianto	Ø 2.0 / 2.4/3.0 mm	Ø 3.6 mm	Ø 4.2 mm	Ø 4.8 mm	NUOVO Ø 5.4 mm	NUOVO Ø 6.0 mm	Ø 2.0 / 2.4/3.0 mm	Ø 3.6 mm	Ø 4.2 mm	Ø 4.8 mm
6.5 mm	OPB3006C Ø 3.0 mm	OPB3606C Ø 3.6 mm	OPB4206C Ø 4.2 mm	OPB4806C Ø 4.8 mm	OPB5406C Ø 5.4 mm	OPB6006C Ø 6.0 mm	OPB3006L Ø 3.0 mm	OPB3606L Ø 3.6 mm	OPB4206L Ø 4.2 mm	OPB4806L Ø 4.8 mm
8 mm	OPB3008C Ø 3.0 mm	OPB3608C Ø 3.6 mm	OPB4208C Ø 4.2 mm	OPB4808C Ø 4.8 mm	OPB5408C Ø 5.4 mm	OPB6008C Ø 6.0 mm	OPB3008L Ø 3.0 mm	OPB3608L Ø 3.6 mm	OPB4208L Ø 4.2 mm	OPB4808L Ø 4.8 mm
10 mm	OPB3010C Ø 3.0 mm	OPB3610C Ø 3.6 mm	OPB4210C Ø 4.2 mm	OPB4810C Ø 4.8 mm	OPB5410C Ø 5.4 mm	OPB6010C Ø 6.0 mm	OPB3010L Ø 3.0 mm	OPB3610L Ø 3.6 mm	OPB4210L Ø 4.2 mm	OPB4810L Ø 4.8 mm
12 mm							OPB3012L Ø 3.0 mm	OPB3612L Ø 3.6 mm	OPB4212L Ø 4.2 mm	OPB4812L Ø 4.8 mm
14 mm							OPB3014L Ø 3.0 mm	OPB3614L Ø 3.6 mm	OPB4214L Ø 4.2 mm	OPB4814L Ø 4.8 mm
16 mm							OPB3016L Ø 3.0 mm	OPB3616L Ø 3.6 mm		
18 mm							OPB3018L Ø 3.0 mm	OPB3618L Ø 3.6 mm		

Chirurgia guidata INTEGRAL

SOLUZIONE DI CHIRURGIA GUIDATA COMPLETA PER COPRIRE LE PRINCIPALI INDICAZIONI CLINICHE CON IMPIANTI AXIOM® MULTI LEVEL®, PROFILI X3, REG E PX

- Sistema ergonomico e performante
- Regolazione precisa dei componenti per una guida di alta precisione
- Seguire la strada con il codice colore intuitivo
- Compatibilità con i principali software di programmazione

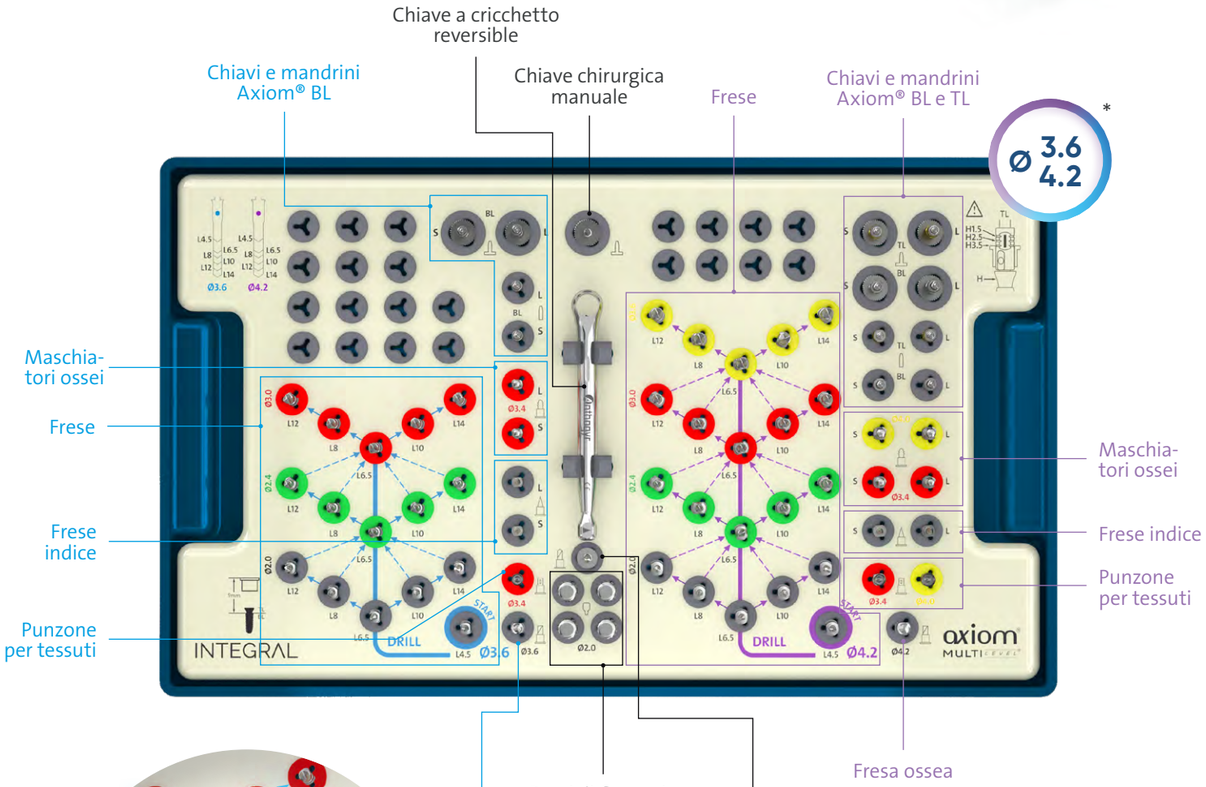

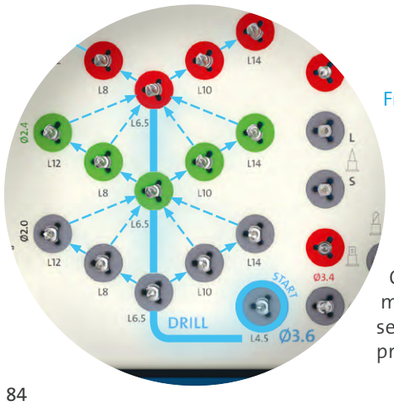

Segui la tua strada!

Codice colore intuitivo e marking intelligente per una semplice identificazione del protocollo.

- Ø 3.6 Strumenti guidati
- Ø 4.2 Strumenti guidati
- Altri strumenti

* Kit Ø 3.6 / 4.2 mm: Rif. MODGS3642

KIT CHIRURGICI INTEGRAL	
Kit per chirurgia guidata INTEGRAL, Ø 3.6 ● e 4.2 ●	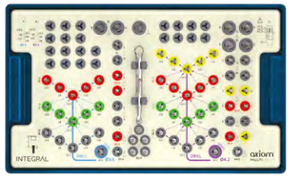 MODGS3642
Kit per chirurgia guidata INTEGRAL, Ø 3.6 ●	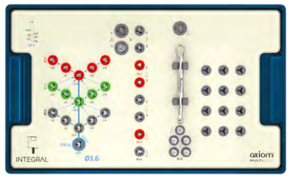 MODGS36
Kit per chirurgia guidata INTEGRAL, Ø 4.2 ●	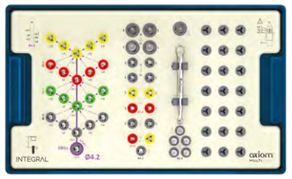 MODGS42
Kit per chirurgia guidata INTEGRAL, Ø 5.0 ●	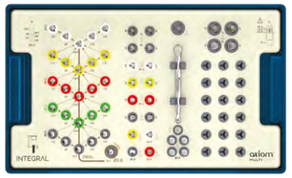 MODGS50
Kit per chirurgia guidata INTEGRAL, Ø 3.6 e 4.2 senza contenuto	MODGS3642V
Kit per chirurgia guidata INTEGRAL, Ø 3.6 senza contenuto	MODGS36V
Kit per chirurgia guidata INTEGRAL, Ø 4.2 senza contenuto	MODGS42V
Kit per chirurgia guidata INTEGRAL, Ø 5.0 senza contenuto	MODGS50V

GUAINE GUIDA INTEGRA			
Guaine guida*	Ø 3.6 mm	Ø 4.2 mm	Ø 5.0 mm
	OPGS36 OPGS36-4 (X4) OPGS36-10 (X10)	OPGS42 OPGS42-4 (X4) OPGS42-10 (X10)	OPGS50 OPGS50-4 (X4) OPGS50-10 (X10)

STRUMENTI INTEGRAL				
Punzone per tessuti guidato		Per guaine Ø 3.6 mm	Per guaine Ø 4.2 mm	Per guaine Ø 5.0 mm
	Ø 3.4 mm	GTP34G36S	GTP34G42S	GTP34G50S
	Ø 4.0 mm	-	GTP40G42S	GTP40G50S
	Ø 4.6 mm	-	-	GTP46G50S
Frese ossea guidate		Per guaine Ø 3.6 mm	Per guaine Ø 4.2 mm	Per guaine Ø 5.0 mm
		GBAG36S	GBAG42S	GBAG50S
Frese corticali guidate Ø 2.4 mm*	Corte	GCBG36S	GCBG42S	GCBG50S
	Lunghe	GCBG36L	GCBG42L	GCBG50L
Frese indice guidate		Per guaine Ø 3.6 mm	Per guaine Ø 4.2 mm	Per guaine Ø 5.0 mm
	Corte	GPDG36S	GPDG42S	GPDG50S
	Lunghe	GPDG36L	GPDG42L	GPDG50L
Frese iniziali guidate Ø 2.0 mm		Per guaine Ø 3.6 mm	Per guaine Ø 4.2 mm	Per guaine Ø 5.0 mm
	Lunghezza 4.5 mm	GFI20L4G36	GFI20L4G42	GFI20L4G50
	Lunghezza 6.5 mm	GFI20L6G36	GFI20L6G42	GFI20L6G50
	Lunghezza 8 mm	GFI20L8G36	GFI20L8G42	GFI20L8G50
	Lunghezza 10 mm	GFI20L10G36	GFI20L10G42	GFI20L10G50
	Lunghezza 12 mm	GFI20L12G36	GFI20L12G42	GFI20L12G50
	Lunghezza 14 mm	GFI20L14G36	GFI20L14G42	GFI20L14G50

* Non incluso nei kit di chirurgia guidata INTEGRAL

PER GUAINE				
Frese guidate a gradino Ø 2.0/ 2.4 mm		Ø 3.6 mm	Ø 4.2 mm	Ø 5.0 mm
	Lunghezza 6.5 mm	GFE24L6G36	GFE24L6G42	GFE24L6G50
	Lunghezza 8 mm	GFE24L8G36	GFE24L8G42	GFE24L8G50
	Lunghezza 10 mm	GFE24L10G36	GFE24L10G42	GFE24L10G50
	Lunghezza 12 mm	GFE24L12G36	GFE24L12G42	GFE24L12G50
	Lunghezza 14 mm	GFE24L14G36	GFE24L14G42	GFE24L14G50
Frese guidate a gradino Ø 2.4/ 3.0 mm	Lunghezza 6.5 mm	GFE30L6G36	GFE30L6G42	GFE30L6G50
	Lunghezza 8 mm	GFE30L8G36	GFE30L8G42	GFE30L8G50
	Lunghezza 10 mm	GFE30L10G36	GFE30L10G42	GFE30L10G50
	Lunghezza 12 mm	GFE30L12G36	GFE30L12G42	GFE30L12G50
	Lunghezza 14 mm	GFE30L14G36	GFE30L14G42	GFE30L14G50
Frese guidate a gradino Ø 3.0/ 3.6 mm	Lunghezza 6.5 mm	-	GFE36L6G42	GFE36L6G50
	Lunghezza 8 mm	-	GFE36L8G42	GFE36L8G50
	Lunghezza 10 mm	-	GFE36L10G42	GFE36L10G50
	Lunghezza 12 mm	-	GFE36L12G42	GFE36L12G50
	Lunghezza 14 mm	-	GFE36L14G42	GFE36L14G50

PER GUAINE		Ø 3.6 mm	Ø 4.2 mm	Ø 5.0 mm
Frese guidate a gradino Ø 3.6/ 4.2 mm	Lunghezza 6.5 mm	-	-	GFE42L6G50
	Lunghezza 8 mm	-	-	GFE42L8G50
	Lunghezza 10 mm	-	-	GFE42L10G50
	Lunghezza 12 mm	-	-	GFE42L12G50
	Lunghezza 14 mm	-	-	GFE42L14G50

PER GUAINE		Ø 3.6 mm	Ø 4.2 mm	Ø 5.0 mm
Maschiatori ossei guidati Ø 3.4 mm	Corti	GTA34G36S	GTA34G42S	GTA34G50S
	Lunghi	GTA34G36L	GTA34G42L	GTA34G50L
Maschiatori ossei guidati Ø 4.0 mm	Corti	-	GTA40G42S	GTA40G50S
	Lunghi	-	GTA40G42L	GTA40G50L
Maschiatori ossei guidati Ø 4.6 mm	Corti	-		GTA46G50S
	Lunghi	-		GTA46G50L

PER GUAINE		Ø 3.6 mm	Ø 4.2 mm	Ø 5.0 mm
Mandrini guidati Axiom® BL	Corti	GMVG36S	GMVG42S	GMVG50S
	Lunghi	GMVG36L	GMVG42L	GMVG50L
Mandrini guidati Axiom® TL	Corti	-	GTIMG42S	GTIMG50S
	Lunghi	-	GTIMG42L	GTIMG50L
Chiavi guidate Axiom® BL	Corti	GCVG36S	GCVG42S	GCVG50S
	Lunghi	GCVG36L	GCVG42L	GCVG50L
Chiavi guidate Axiom® TL	Corti	-	GTIWG42S	GTIWG50S
	Lunghi	-	GTIWG42L	GTIWG50L

STRUMENTI DI FISSAGGIO DELLA GUIDA CHIRURGICA	Rif.
Perno di fissaggio	OPFP20
Guaina perno*	OPFPSL20-3 (X3) OPFPSL20-5 (X5)
Fresa per chiavetta	OPFPD20

STRUMENTI CHIRURGICI NON GUIDATI	Rif.
Chiave chirurgica manuale	OPCS100
Chiave a cricchetto reversible	INCC

* Non incluso nei kit di chirurgia guidata INTEGRAL

Chirurgia guidata FIRST DRILL

LA PRIMA SOLUZIONE DI FRESATURA GUIDATA PER GARANTIRE UN POSIZIONAMENTO PRECISO DELL'ASSE DELL'IMPIANTO E DEL PUNTO DI EMERGENZA

- Strumenti di alta precisione
- Compatibilità con vari software di pianificazione implantare
- Kit compatto e strumenti ergonomici

KIT CHIRURGICI FIRST DRILL		
Kit per chirurgia guidata FIRST DRILL	INMODIGM	
Kit per chirurgia guidata FIRST DRILL vuoto	INMODIGMV	
SET FIRST DRILL	**SOMMARIO**	
Set per chirurgia guidata FIRST DRILL	1 x fresa di centraggio guidata 2 x Frese iniziali guidate Ø 2.0 (S + L)	INSETIGM
Set completo per chirurgia guidata FIRST DRILL	1 x fresa di centraggio guidata 2 x frese a punta libera guidate (S + XL) 3 x frese iniziali guidate M 2.0 (S + L + XL)	INSETIGMF

STRUMENTI FIRST DRILL	CORTO	LUNGO	XL
Fresa di centraggio guidata con stop Ø 2.0		OPGPDM	
Fresa a punta libera guidata senza stop Ø 2.0	OPGPDMS	-	OPGPDMXL
Fresa guidata INITIAL Ø 2.0	OPGDM-20S	OPGDM-20L	OPGDM-20XL
Fresa a punta		OPFPD20	
ACCESSORI			
Moncone Ø 2.0 mm		OPGS20 OPGS20-4 (X4) OPGS20-10 (X10)	
Punta del moncone		OPFPSL20-3 (X3) OPFPSL20-5 (X5)	
Chiavetta di fissaggio		OPFP20	

Kit protesi Axiom®

+ Tutti i tipi di restauri protesici
+ Completo e compatto
+ Ergonomico: comodo da usare
+ Personalizzabile: gommini gratis per strumenti aggiuntivi
+ Sicuro: può essere pulito e sterilizzato

Kit protesi Axiom® Multi Level®

Chiavi esagonali corto e lungo
Mandrini esagonali corto e lungo
Cricchetto dinamometrico chiave
Moncone inLink® chiavi per serraggio corto e lungo
Monconi BL Estrattore-pinza
Moncone inLink® mandrini per serraggio corto e lungo
Mandrini a sfera corti e lunghi
Chiavi sferiche corte e lunghe
Multi-Unit dritto mandrino
Multi-Unit dritto chiave

Kit protesici e strumenti per protesi Axiom® BL e Axiom® TL

		UTILIZZO
Kit protesi Axiom® Multi Level®	INMODOPP3	Componenti protesici per Axiom® BL e TL
Kit protesi Axiom® Multi Level® vuoto	INMODOPP3V	
Kit aggiornamento per kit protesi Axiom® Multi Level®	KITUPOPP3	Aggiornamento di un kit Axiom® BL in un kit Axiom® ML
Chiave a cricchetto dinamometrico	INCCD	15/25/35 N.cm

Torq Control®

CHIAVE DINAMOMETRICA UNIVERSALE

Compatibile con tutti i sistemi di impianto

+ **Connessione universale dei mandrini protesici**
+ **7 livelli di coppia (da 10 a 35 N.cm), adattato a tutti i protocolli**
+ **Disinserimento automatico una volta raggiunta la coppia selezionata**
+ **Micro-testa, angolata al 100° per un accesso facile e una visibilità ottimale, anche in settori posteriori**
+ **Realizzato in un pezzo unico per una facile pulizia**

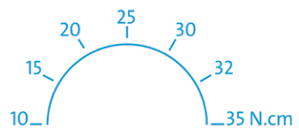

Maggiori informazioni pag. 120

		UTILIZZO
Chiave dinamometrica universale Torq Control® Inclusa la punta di lubrificazione	**15501***	Coppie fino a 35 N.cm Compatibile con tutti i sistemi di impianto

*Non incluso nel kit INMODOPP3

Strumenti per protesi Axiom® BL e Axiom® TL

	CORTO	LUNGO	XL	UTILIZZO
Mandrino esagonale	**INMHECV** 20 mm	**INMHELV** 27 mm	**INMHEXLV*** 35 mm	Componenti principali su Axiom® BL e su Axiom® TL
Chiave esagonale	**INCHECV** 14 mm	**INCHELV** 21.5 mm	**INCHEXLV*** 29 mm	
Mandrino sferico	**INBM100S** 20.5 mm	**INBM100L** 27 mm	**INBM100XL*** 35 mm	Accesso angolare canali vite
Chiave sferica	**INBW100S** 23 mm	**INBW100L** 29 mm	**INBW100XL*** 37 mm	
Mandrino Multi-Unit	**MUM100** 16 mm	**MUM100L*** 25.5 mm		Per monconi dritti Multi-Unit
Chiave Multi-Unit	**MUW100**			
Strumento prensile corto per Multi-Unit	**MUWS***			
Chiave per analogo per modello stampa 2 coperchi protettivi inclusi **PA-TOOL-01CAP**	**PA-TOOL-01***			Per tutti gli analoghi per modello stampato
1° protesi set Mandrino: Esagonale + Multi-Unit + Sfera	**PROSTHSET-MS***	**PROSTHSET-ML***		
1° protesi set Chiave: Esagonale + Multi-Unit + Sfera	**PROSTHSET-WS***	**PROSTHSET-WL***		
Sezionatore e pinza per moncone Axiom® BL	32.4 mm **INEXPS**	35.4 mm **INEXPL***		

*Non incluso nel kit INMODOPP3

	CORTO	LUNGO	UTILIZZO
Mandrino Axiom® TL / moncone InLink®	TIM100S	TIM100L	Axiom® TL / moncone inLink®
Chiave Axiom® TL / moncone InLink®	TIW100S	TIW100L	
Chiave AxIN® Axiom® Multi Level®	AXIN-TOOL-AML*		AxIN® per Axiom® BL e TL
inLink® chiave 2 in 1	IL-TOOL2*		inLink® connessione
inLink® strumento per rimozione	IL-TOOL1*		
Chiave per anello di tenuta	INCOIO*		Dalbo® monconi a sfera
Mandrino ottagonale / anello di tenuta	INMOICO*	INMOILO*	
Molla serraggio vite manuale Dalbo®	O72609*		
Mandrino LOCATOR® rif. 8913	O8913*		LOCATOR®
Chiave LOCATOR® rif. 8260	O8260*		
Chiave 3 in 1 LOCATOR® rif. 8393	O8393*		
Strumento di serraggio adattatore scanner	SATOOL-01*		Tutti gli adattatori scanner

*Non incluso nel kit INMODOPP3

Kit laboratorio

AXIN® KIT LABORATORIO - AXIOM® MULTI LEVEL®				RIF AXINLABKITAML
1x Chiave AxIN® Axiom® Multi Level®	AXIN-TOOL-AML			
1x Chiave sferica	INBW100L			
6x Basi laboratorio assortite (1 di ciascun riferimento seguente) AxIN®				
Vite laboratorio inclusa	BONELEVEL		TISSUELEVEL	
ALTEZZA GENGIVALE	Ø 4.0 mm	Ø 5.0 mm	PIATTAFORMA R/4.8 mm	PIATTAFORMA N/4.0 mm
1.5 mm	AXIN152-27L41	AXIN152-27L51	AXIN156-02-L	AXIN156-01-L
2.5 mm	AXIN152-27L42	AXIN152-27L52		

KIT INIZIALE LABORATORIO PER CONNESSIONE INLINK® - AXIOM® MULTI LEVEL®		RIF ILLABSTARTKIT
4x blocchi try-in	3x standard Se ordinato separatamente rif. **ILL100T-4**	1x guida Se ordinato separatamente rif. **ILLG100T-4**
4x blocchi laboratorio	ILL300-4 (X4)	
4x cappucci protettiv	4x R piattaforma 4.8 mm ILPCCR-4 (X4)	
2x viti LAB M1.6 Axiom® TL	1x corta TS163	1x lunga TS162
1x chiave sferica	INBW100L	
1x inLink® chiave 2 in 1	IL-TOOL2	

Transfer digitali per scanner intraorale e analoghi per modelli stampati

RESTAURI SINGLE-UNIT SU AXIOM® BL E AXIOM® TL	BONELEVEL	TISSUELEVEL	
		PIATTAFORMA R/4.8 mm	PIATTAFORMA N/4.0 mm
Transfer digitale - Singolo Vite inclusa	 152-27-DT	 156-02-DT	 156-01-DT
Transfer digitale metallo - Singolo Vite inclusa	 152-27-MDT*	 156-02-S-MDT*	 156-01-S-MDT*
Analogo per modello stampato	 Vite laboratorio inclusa 152-27-PA 152-27-PA-4 (X4)	 156-02-PA 156-02-PA-4 (X4)	 156-01-PA 156-01-PA-4 (X4)

RESTAURI MULTIPLE-UNIT SU MONCONI MULTI-UNIT	PIATTAFORMA Ø 4.8 mm	PIATTAFORMA Ø 4.0 mm
Transfer digitale Multi-Unit Vite inclusa	 151-03-DT-MU	 151-04-DT-MUN
Transfer digitale metallo Multi-Unit Vite inclusa	 151-03-MDT*	 151-04-MDT*
Analogo per modello stampato Multi-Unit Vite laboratorio inclusa	 151-03-PA 151-03-PA-4 (X4)	 151-04-PA 151-04-PA-4 (X4)

RESTAURI MULTIPLE-UNIT SU AXIOM® TL O INLINK®	PIATTAFORMA R/4.8 mm	PIATTAFORMA N/4.0 mm
Transfer digitale (TL / moncone inLink®) Vite inclusa	 156-02-DT-IL	 156-01-DT-IL
Analogo per modello stampato Axiom® TL / inLink® Vite laboratorio inclusa	 156-02-PA 156-02-PA-4 (X4)	 156-01-PA 156-01-PA-4 (X4)

*Disponibile a breve, può dipendere dai paesi

Adattatori scanner laboratorio per Axiom® BL e piattaforme TL

RESTAURI SINGLE-UNIT SU AXIOM® BL E AXIOM® TL	BONELEVEL	TISSUELEVEL
Scan-Adapter Vite laboratorio inclusa	 152-27-SAA	 156-0X-SAA

RESTAURI MULTIPLE-UNIT SU MONCONI MULTI-UNIT	MULTI-UNIT R/4.8 mm	MULTI-UNIT N/4.0 mm
Scan-Adapter Vite laboratorio inclusa	 151-03-SAO	 151-04-SAO

RESTAURI MULTIPLE-UNIT SU AXIOM® TL O INLINK®	TISSUELEVEL
Scan-Adapter Vite laboratorio inclusa	 156-0X-SAO
Strumento di serraggio Scan-Adapter	 SA TOOL-01

Kit adattatori scanner

KIT SA AXIOM® MULTI LEVEL®		RIF 151-02-KIT
	1 X AXIOM® BL	1 X AXIOM® TL
2x Adattatori scanner SAA Vite laboratorio inclusa	 152-27-SAA	 156-0X-SAA
	4 X MULTI-UNIT R/4.8 mm	
4x Adattatori scanner SAO Multi-Unit Vite laboratorio inclusa	 151-03-SAO	
4x Adattatori scanner SAO inLink® Vite laboratorio inclusa	4 X 156-0X-SAO	
1x cacciavite adattatore scanner	1 X SATOOL-01	

KIT DI AGGIORNAMENTO SA AXIOM®	RIF 151-02-KITUP
1x Adattatori scanner SAA Axiom® TL singolo Vite laboratorio inclusa	1 X 156-0X-SAA
4x Adattatori scanner SAO inLink® Vite laboratorio inclusa	4 X 156-0X-SAO

Viti protesi per Axiom® BL

	BONELEVEL			
	STRUMENTO PER SERRAGGIO	NERO	TITANIO	LABORATORIO
Vite protesi M1.6	ESAGONALE	OPTS160 25 N.cm	OPTS161 25 N.cm	OPTS162 Manuale
Vite M1.6 per moncone Axiom® Multi-Unit		OPMU160 25 N.cm		OPMU161 OPMU161-4 (X4) Manuale
Vite AxIN® M1.6 Axiom® BL H 1.5 mm	SFERA	AXIN152-27-S1 25 N.cm		AXIN152-27-SL1 Manuale
Vite AxIN® M1.6 Axiom® BL H 2.5 mm		AXIN152-27-S2 25 N.cm		AXIN152-27-SL2 Manuale

Viti protesi per Multi-Unit su Axiom® BL e TL

	STRUMENTO PER SERRAGGIO	NERO	TITANIO	LABORATORIO
Vite M1.4 Multi-Unit	ESAGONALE	MU140 15 N.cm	MU140Z 15 N.cm	MU141 Manuale
Vite laboratorio Multi-Unit				Corta MUT101 Manuale Lunga MUT102 Manuale
Vite M1.4 Multi-Unit per protesi Accesso Angolare	SFERA	MUAA140 15 N.cm	MUAA141 15 N.cm	MUAA142-4 (X4) Manuale
Pinza vite Accesso Angolato		AATOOL		

Viti protesi per Axiom® TL

	TISSUELEVEL				
	STRUMENTO PER SERRAGGIO	NERO	TITANIO	LABORATORIO	
				Corta	Lunga
Vite M1.6 Axiom® TL Unitario	ESAGONALE	TS160 25 N.cm	TS161 25 N.cm	TS163 Manuale	TS162 Manuale
Plurale		TS160P 25 N.cm		TS163P-2 (X2)	TS162P-2 (X2)
Vite AxIN® M1.6 Axiom® TL	SFERA	AXIN156-0X-S 25 N.cm		AXIN156-0X-SL Manuale	

COMPONENTI DI LABORATORIO INLINK®	STRUMENTO PER SERRAGGIO	STANDARD	GUIDA
Blocco	SFERA	ILL110 o ILL110-4 (X4) 25 N.cm	ILLG110 o ILLG110-2 (X2) 25 N.cm
Blocco su portatore		ILL210 25 N.cm	ILLG210 25 N.cm
Blocco try-in		ILL100T-4 (X4) Manuale	ILLG100T-4 (X4) Manuale
Blocco di laboratorio		ILL300 o ILL300-4 (X4) Manuale	

STRUMENTI E ACCESSORI

Axiom® 2.8

La soluzione per spazi mediodstali ristretti nell'area di incisione

- 3 lunghezze di impianto: 10, 12 e 14 mm
- 4 angolazioni moncone: 0°, 7°, 15° e 23°
- 4 altezze gengivali: 1.0, 2.5, 4.0 e 5.5 mm

UN VERO IMPIANTO STRETTO IN "DUE PARTI"

- Gestione ottimale del piano di trattamento e dei tessuti molli
- Mantenimento di un diametro di 2.8 sia per il profilo chirurgico che per quello protesico

PORTFOLIO PROTESICO COMPLETO

- Moncone temporaneo PEEK
- Intervento a una o due fasi

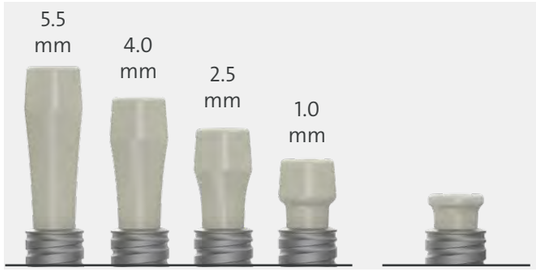

Tappi di guarigione in PEEK
4 altezze gengivali

Tappo di copertura PEEK

PROFILO EMERGENTE COSTANTE DAL TAPPO DI GUARIGIONE AL MONCONE FINALE

- Nessuna tensione indebita sul tessuto molle

IMBALLAGGIO INTELLIGENTE DELL'IMPIANTO

- Codice colore arancione dedicato a Axiom® 2.8

KIT CHIRURGICO E PROTESICO DEDICATO

- Layout facile, pratico e logico
- Impattatore protesico automatico Safe Lock

CONNESSIONE CONICA

Connessione conica Morse con sigillo con angolo di 3°

UN IMPIANTO A DIAMETRO STRETTO PER IL SETTORE DI INCISIONE

Per casi con spazio mesiodistale stretto, per singoli restauri

DRITTO COLLO FILETTATO

Ancoraggio ottimizzato

- **AXIOM® 2.8**

  Impianto conico-cilindrico con inserto controllato e guidato.

Impianti

STERILE Tappo di copertura incluso **OPIM028**	AXIOM® 2.8
LUNGHEZZA	**Ø 2.8 mm**
10 mm	**OP28100**
12 mm	**OP28120**
14 mm	**OP28140**
Pellicola calibratura Axiom® 2.8	**OPFC28_NOT**

Tappi di guarigione in PEEK

ALTEZZA	AXIOM® 2.8
1.0 mm	**OPHS210**
2.5 mm	**OPHS220**
4.0 mm	**OPHS240**
5.5 mm	**OPHS250**

Monconi provvisori in PEEK

ALTEZZA	AXIOM® 2.8
1.0 mm	**OPTP210**
2.5 mm	**OPTP220**
4.0 mm	**OPTP240**
5.0 mm	**OPTP250**

Monconi inclusi

ANGOLAZIONE \ ALTEZZA	AXIOM® 2.8			
	1.0 mm	2.5 mm	4.0 mm	5.5 mm
0°	**OPAT210**	**OPAT220**	**OPAT240**	**OPAT250**
7°	**OPAT211**	**OPAT221**	**OPAT241**	**OPAT251**
15°	**OPAT212**	**OPAT222**	**OPAT242**	**OPAT252**
23°	**OPAT213**	**OPAT223**	**OPAT243**	**OPAT253**

Componenti impronta e secondari

	AXIOM® 2.8
Transfer Pop-in	OPPI028
Analogo impianto	OPIA028
Transfer moncone	OPTT028
Moncone calcinabile	OPCA028
Coperchio protettivo	OPPC028
Analogo del moncone	OPAT028

Kit e strumenti

	AXIOM® 2.8
Kit Axiom® 2.8	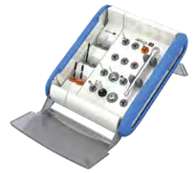 INMODOP28
Impattatore protesico automatico Safe Lock	6920
Punta moncone 0° e 7°	OPIP100
Punta moncone 15° e 23°	OPIP200
Punta inclusione protesica definitiva	OPIP400
Fresa a pallina	INFB20
Fresa a punta	OPPO15150
Punta trapano elicoidale iniziale Ø2.0 x 25.0	OPFI20250
Punta trapano elicoidale Axiom® 2.8 Ø 2.6	OPFE26250
Punta di maschiatura per impianto Ø 2.8	OPTA28250

Strumenti

	AXIOM® 2.8
Mandrino per impianto Axiom®2.8	OPMV028
Chiave manuale Axiom® 2.8	OPCV028
Profondimetro Axiom® 2.8 Ø 2.6	OPJD026
Profondimetro Axiom® 2.8 Ø 2.0	OPJD028
Chiave pinza filettata	OPCF100
Chiave prensile Axiom® 2.8	OPOP028

Monconi try-in

ANGOLAZIONE \ ALTEZZA	AXIOM® 2.8			
	1.0 mm	2.5 mm	4.0 mm	5.5 mm
0°	OPAF210	OPAF220	OPAF240	OPAF250
7°	OPAF211	OPAF221	OPAF241	OPAF251
15°	OPAF212	OPAF222	OPAF242	OPAF252
23°	OPAF213	OPAF223	OPAF243	OPAF253

MINI IMPIANTO SISTEMA

MINI IMPIANTO MONOPEZZO CON CONNESSIONE PROTESICA OPTILOC® INTEGRATA

+ Fruibilità: libertà di movimento del sistema di matrici Optiloc®
+ Flessibilità: 3 versioni di matrice e 6 livelli di ritenzione
+ Ergonomia: kit chirurgico e protesi dedicati e intelligenti

Altezza gengivale: 2.8 mm

Lunghezze:
10 mm
12 mm
14 mm

CONNESSIONE PROTESICA OPTILOC® INTEGRATA

- Connessione compatta e sottile
- Eccezionale e durevole resistenza all'usura grazie al contatto del rivestimento a base di carbonio DLC* della connessione Optiloc® con l'inserto di ritenzione in PEEK

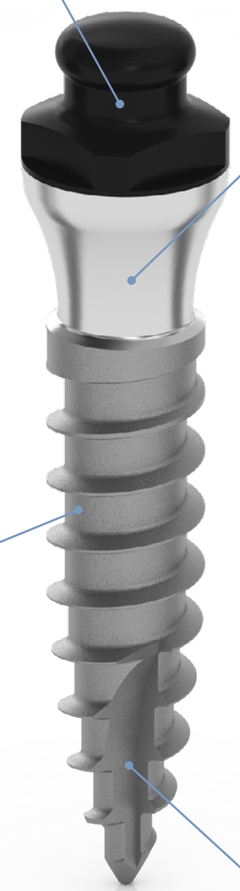

DESIGN FAVOREVOLE PER I TESSUTI

- Ottimizzazione del volume dei tessuti molli

MINI IMPIANTO MONOPEZZO Ø 2.6 MM

- Minimally invasive treatment

FORMA CILINDRICA CONICA E FILETTATURA AUTOFILETTANTE

- Buona stabilità primaria

- **SISTEMA DI MINI IMPIANTO ANTHOGYR**

Indicato per pazienti con mandibola e/o mascella completamente edentula e grave riduzione della disponibilità di osso orizzontale

Impianti

STERILE	MINI IMPIANTO
LUNGHEZZA	**Ø2.6 mm** **Titanio di grado medico V***
10 mm	 **MIO26100**
12 mm	 **MIO26120**
14 mm	 **MIO26140**
FRESE	
Fresa a spirale Ø 1.5 mm Lunghezza: 17 mm Acciaio inossidabile di grado medico	 **INFH15170**
Fresa a spirale Ø 2.0 mm Lunghezza: 17 mm Acciaio inossidabile di grado medico	 **INFH20170**
STRUMENTI CHIRURGICI	
Fresa gengivale Ø 3.5 mm Acciaio inossidabile di grado medico	 **INDG035**
Misuratori Ø1.5 mm - Ø2.0 mm Misuratori di profondità e di allineamento Titanio di grado medico V*	 **INJPAPF150200**
MANDRINI E CHIAVI	
Mandrino Optiloc® Adattatore Optiloc® per contrangolo Acciaio inossidabile di grado medico	 **170.1-OPT -** Riferimento da ordinare a Straumann
Chiave Optiloc® Adattatore Optiloc® per chiave a cricchetto Acciaio inossidabile di grado medico	 **170.2-OPT -** Riferimento da ordinare a Straumann
Chiave a cricchetto Acciaio inossidabile di grado medico	 **INCC**
Chiave dinamometrica chirurgica Acciaio inossidabile di grado medico Reversibile - Torque max.: 80 N.cm	 **INCCDC**

* Ti6Al-4VELI

Strumenti e kit chirurgico

STOP PER FRESE				
Stop per frese **Ø2.0 mm** Titanio di grado medico V*	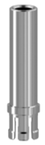 **INB2004** Stop per lunghezza di fresatura di 4 mm	 **INB2010** Stop per lunghezza di fresatura di 10 mm	 **INB2012** Stop per lunghezza di fresatura di 12 mm	 **INB2014** Stop per lunghezza di fresatura di 14 mm
Kit di stop per frese **Ø2.0 mm** Titanio di grado medico V* **Il kit include:** Stop per lunghezza di fresatura di 4 mm (1 x INB2004) Stop per lunghezza di fresatura di 10 mm (1 x INB2010) Stop per lunghezza di fresatura di 12 mm (1 x INB2012) Stop per lunghezza di fresatura di 14 mm (1 x INB2014)	 **KITINB**			
KIT CHIRURGICO PER MINI IMPIANTO				
Kit chirurgico per Mini Impianto **Kit completo che include:** 1 Fresa gengivale (1 x INDG035) 1 Fresa a spirale Ø 1.5 mm (1x INFH15170) 1 Fresa a spirale Ø 2.0 mm (1 x INFH20170) 2 Misuratori (1 x INJPAPF150200) 1 Chiave a cricchetto (1 x INCC) 1 Adattatore Optiloc® per contrangolo (1 x 170.1-OPT) 1 Adattatore Optiloc® per chiave a cricchetto (1 x 170.2-OPT)	 **INMODMIOKIT**			
Kit chirurgico per Mini Impianto - Senza contenuto	**INMODMIOV**			
Mascherina radiografi ca per Mini Impianto	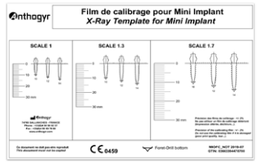 **MIOFC_NOT**			

MINI IMPIANTO

Componenti Optiloc®

IMPRONTA OPTILOC® / IMPRONTA MODELLO MASTER

Matrice di formatura / fissaggio Optiloc® - Bianco
PEEK
4 pezzi

2102.0012-OPT - Riferimento da ordinare a Straumann

Analogo per modello Optiloc®
Alluminio
4 pezzi

2102.0024-OPT - Riferimento da ordinare a Straumann

MATRICI OPTILOC®

Matrice Optiloc®
Titanio
4 pezzi

2102.0001-OPT - Riferimento da ordinare a Straumann

Matrice Optiloc® - Elittica
Titanio
4 pezzi
Raccomandata se è necessaria una forza di ritenzione della matrice extra forte nel corpo della protesi

2102.0009-OPT - Riferimento da ordinare a Straumann

Matrice Optiloc® con opzione di attacco
Titanio 4 pezzi *Accessorio speciale*
Usato in situazioni in cui è necessaria una maggiore ritenzione. L'attacco può essere accorciato in base all'altezza necessaria

2102.0010-OPT - Riferimento da ordinare a Straumann

INSERTI DI RITENZIONE OPTILOC®

Inserto di ritenzione Optiloc® - Rosso
Forza di ritenzione: extra leggera
Ritenzione ≈ 300 g / ≈ 0,66 lb*
PEEK 4 pezzi *Accessorio speciale*

2102.0003-OPT - Riferimento da ordinare a Straumann

Inserto di ritenzione Optiloc® - Bianco
Forza di ritenzione: leggera
Ritenzione ≈ 1.200 g / ≈ 2,65 lb*
PEEK 4 pezzi

2102.0004-OPT - Riferimento da ordinare a Straumann

Inserto di ritenzione Optiloc® - Giallo
Forza di ritenzione: media
Retention ≈ 1 200 g / ≈ 2.65 lbs*
PEEK 4 pezzi

2102.0005-OPT - Riferimento da ordinare a Straumann

Inserto di ritenzione Optiloc® - Verde
Forza di ritenzione: forte
Ritenzione ≈ 1.650 g / ≈ 3,64 lb*
PEEK 4 pezzi

2102.0006-OPT - Riferimento da ordinare a Straumann

Inserto di ritenzione Optiloc® - Blu
Forza di ritenzione: extra forte
Ritenzione ≈ 2.100 g / ≈ 4,63 lb*
PEEK 4 pezzi

2102.0007-OPT - Riferimento da ordinare a Straumann

Inserto di ritenzione Optiloc® - Nero
Forza di ritenzione: ultra forte
Ritenzione ≈ 2.550 g / ≈ 5,62 lb*
PEEK 4 pieces *Accessorio speciale*

2102.0008-OPT - Riferimento da ordinare a Straumann

* lbs = libbre

KIT INSERTI PER PROCESSO OPTILOC®

Kit inserti per processo Optiloc®
Include:
Matrice Optiloc® - Titanio 2 pezzi
Inserto di ritenzione Optiloc® - Bianco leggero - 2 pezzi
Inserto di ritenzione Optiloc® - Giallo medio - 2 pezzi
Inserto di ritenzione Optiloc® - Verde forte - 2 pezzi
Collare di montaggio- Optiloc® - 2 pezzi
Titanio / Silicone / PEEK

5202.0001-OPT - Riferimento da ordinare a Straumann

STRUMENTI AUSILIARI PROTESICI OPTILOC®

Collare di montaggio Optiloc®
Silicone
10 pezzi

2102.0011-OPT - Riferimento da ordinare a Straumann

Spaziatore di processo Optiloc®
POM
4 pezzi

2102.0023-OPT - Riferimento da ordinare a Straumann

STRUMENTI OPTILOC®

Valigetta utensili Optiloc®

Inclusi 3 strumenti:
Strumento di montaggio e smontaggio per inserti di ritenzione Optiloc® - Marrone (1 x 3202.0001-STM)
Strumento di montaggio + strumento di riposizionamento dell'analogo per modello Optiloc® - Blu (1 x 3202.0002-STM)
Estrattore della matrice Optiloc® - Grigio (1 x 3202.0003-STM)

5102.0000-OPT - Riferimento da ordinare a Straumann

Strumento di montaggio e smontaggio per inserti di ritenzione Optiloc® - Marrone

Alluminio / Acciaio inossidabile

3202.0001-OPT - Riferimento da ordinare a Straumann

Strumento di riposizionamento dell'analogo per modello Optiloc® - Blu

Alluminio / Acciaio inossidabile

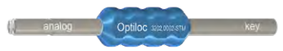

3202.0002-OPT - Riferimento da ordinare a Straumann

Estrattore della matrice Optiloc® - Grigio

Alluminio / Acciaio inossidabile

3202.0003-OPT - Riferimento da ordinare a Straumann

Attrezzature per l'implantologia e la chirurgia

Da oltre 75 anni, Anthogyr mette a disposizione il suo know-how e la sua esperienza nello sviluppo e nella produzione di strumentazione chirurgica di alta precisione per supportare i chirurghi dentali e gli implantologi nella loro attività. Le attrezzature, come l'implantologia, appartengono alla storia di Anthogyr, accompagnate dalla stessa audacia creativa nel fornire soluzioni ingegnose e di comprovata affidabilità.

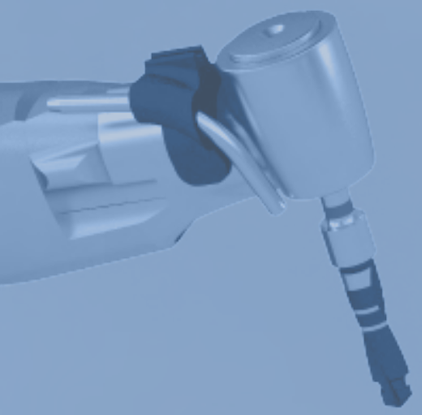

TORQ CONTROL®

CHIAVE DINAMOMETRICA UNIVERSALE PER UN SERRAGGIO CONTROLLATO

+ 7 diversi torque adatti a tutti i protocolli

+ Torque di serraggio ad alta precisione qualsiasi sia la connessione implantare

+ Design ergonomico

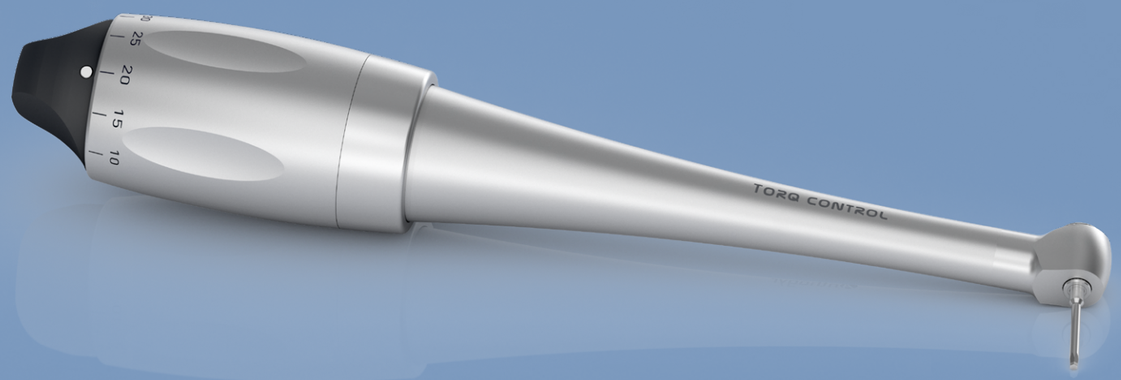

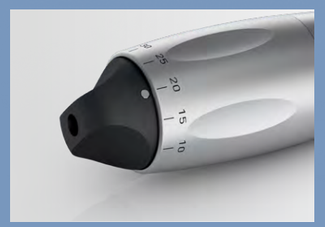

Compatibile con tutti i sistemi implantari

- Connessione universale
- 7 diversi torque (da 10 a 35 N.cm), adatti a tutti i protocolli

Estremamente sicuro

- Serraggio con torque di alta precisione
- Disinnesto automatico al raggiungimento del torque selezionato
- Sterilizzabile in autoclave

Progettato per l'efficienza

- Micro-testina, angolata a 100°
- Per un facile accesso e una visibilità ottimale anche nelle zone posteriori

Massimo comfort

- Solo 130 g per una maggiore libertà di movimento
- Manipolazione al 100% all'esterno del cavo orale
- Nessun movimento laterale

Volete saperne di più?

Come usare Torq Control?

TORQ CONTROL®	
Chiave dinamometrica universale Torq Control® Inclusa punta di lubrificazione	15501

ATTREZZATURE

XPERT UNIT®

MOTORE IMPLANTOLOGICO CONNESSO

Progettato ergonomicamente per garantire elevate prestazioni ed efficienza.

+ **Torque elevato fino a 80 N.cm**
+ **Navigazione facile e programmi flessibili**
+ **Connesso a un'app mobile dedicata**

Touch screen XL
- Ergonomia
- Comfort e sicurezza di lavoro

Pedale senza fili
- Libertà di movimento
- Navigazione avanzata con il piede

Micromotore e contrangolo ultraleggeri
- Comfort di lavoro
- Contrangolo smontabile, conforme ai più severi protocolli di manutenzione

Collegato a un'app mobile dedicata
- Nuove soluzioni per la tracciabilità dei dati chirurgici
- Gestione facilitata delle attrezzature
- E servizi più semplici...

Scoprite l'app che vi semplifica la vita

Xpert Unit® comprendenti		
Unità + Pedale senza fili + Micromotore + Contrangolo corto **(16400XL/X)**	**XP020L**	**XP020**
Unità + Pedale senza fili + Micromotore + Contrangolo standard **(10400XL/X)**	**XP010L**	**XP010**
Unità + Pedale senza fili + Micromotore	**XP000L**	**XP000**
Contrangoli		
Contrangolo corto Mont Blanc® 20:1 per implantologia	**16400XL**	**16400X**
Contrangolo standard Mont Blanc® 20:1 per implantologia	**10400XL**	**10400X**
Contrangolo standard Mont Blanc® 20:1 per implantologia con sistema di stop	**10401XL**	**10401X**
Micromotori		
Micromotore Xpert Unit® incluso cavo	**XP313L**	**XP313**
Micromotore Xpert Unit® senza cavo	**XP311L**	**XP311**
Cavo micromotore Xpert Unit®	**XP312**	
Accessori		
Adattatore per la ricarica del pedale Alimentazione AC/DC 8W-5V	**XP216**	
Supporto micromotore Xpert Unit®	**XP411**	
Set di clip di fissaggio per appendere la linea di irrigazione (x10)	**XP412**	
Staffa Xpert Unit®	**XP415**	
Materiali di consumo		
Linea di irrigazione per sacca e flacone per motori Implanteo® ed Xpert Unit®	**11052** **o nuovo rif:** **32.F0209.00***	
Pellicola protezione schermo per motori Implanteo® ed Xpert Unit®	**11053** **o nuovo rif:** **32.U0022.00'**	
Guaina di protezione motore per motori Implanteo® ed Xpert Unit	**11054** **o nuovo rif:** **22.U0001.00***	

* Rif. in base al paese

GAMMA MONT BLANC®

CONTRANGOLI E MANIPOLI PER CHIRURGIA E IMPLANTOLOGIA

+ Prestazioni elevate
+ Ergonomia
+ Risultato di oltre 75 anni di esperienza

Elevata resistenza al torque[1]
- Idoneo per tutte le densità ossee
- Longevità del contrangolo

Eleganza ed ergonomia
- Design essenziale ed estetico
- Angolazione perfetta per un migliore accesso alla zona ossea
- Confortevole nella mano per una fresatura di precisione

Completamente smontabile
- Decontaminazione ottimale
- Affidabilità e longevità

Sistema di stop per un'elevata precisione
- Sistema di stop regolabile [2] per determinare l'esatta profondità di fresatura
- Tranquillità

[1] Rif. 10400X, 10400XL, 16400X, 16400XL, 10401X, 10401XL
[2] Rif. 10401X, 10401XL

Contrangoli per implantologia		
Contrangolo per implantologia Mont Blanc® 20:1 CORTO*	16400XL*	16400X*
Contrangolo per implantologia Mont Blanc® 20:1 LUNGHEZZA STANDARD	10400XL	10400X
Contrangolo per implantologia Mont Blanc® 20:1 **con sistema di stop** LUNGHEZZA STANDARD	10401XL	10401X
Accessori per contrangoli Mont Blanc® 20:1		
Ago per spray interno Mont Blanc® (fornito con 1 tubo in silicone)		10430
Beccuccio spray sterilizzabile (spruzzo laterale sinistro) per contrangolo per implantologia Mont-Blanc®		10475
Beccuccio spray sterilizzabile (spruzzo laterale destro) per contrangolo per implantologia Mont-Blanc®		10475R
Ugelli di spruzzo monouso per contrangolo Mont Blanc® (x10)		10476D
Supporto completo per stop + stop di profondità per Mont-Blanc®		10415
Stop di profondità Mont Blanc® per **rif. 10401X** e **10401XL**		10418
Clip per linea di irrigazione per contrangolo Mont Blanc®		2044
Righello contrangolo		6458
Cappucci di protezione per fibra ottica		10436
Raccordo a Y sterilizzabile in acciaio inossidabile (fornito con 2 tubi in silicone)		10420
Manipoli e contrangoli chirurgici		
Manipolo chirurgico Mont Blanc® 1:1 diritto	-	12400X
Ugello spruzzo per manipoli chirurgici Mont Blanc®	12430	
Contrangolo chirurgico Mont Blanc® 1:3	12200XL	12200X
Ugello spruzzo per contrangoli chirurgici Mont Blanc®	12275	

*I contrangoli corti Mont Blanc® sono compatibili con Xpert Unit® e con altri motori con naso più corto di 22.8 mm.

SOLUZIONI SAFE

1 IMPATTATORE, 2 SOLUZIONI CHIRURGICHE:

+ Periotomo automatico in combinazione con punte Exo Safe®, vedere pag. 11

+ Osteotomo automatico in combinazione con inserti Osteo Safe®, vedere pag. 12

Impattatore Safe: *Strumento di impattazione pre-calibrato da collegare a un micromotore*

Connessione universale ISO 3944
- Compatibile con tutti i tipi di motori per implantologia e poltrone
- Un'unica velocità del motore: 15.000 giri/min; rapporto 1:1

Connessione trilobata specifica
- Eccellente ritenzione dell'inserto durante l'uso
- Bloccaggio intuitivo e sicuro
- Resistenza massima al torque

KIT EXO SAFE®

IMPATTATORE SAFE COMBINATO CON PUNTE EXO SAFE® PER L'ESTRAZIONE DENTALE

Impattazione progressiva e controllata che facilita l'allargamento graduale dello spazio del legamento parodontale, favorendo la mobilizzazione del dente e della radice fratturata.

+ Progettato per preservare la placca ossea

+ Procedura efficiente che punta a un maggiore comfort e accettazione da parte del paziente

6 modelli di punte per fornire accesso e visibilità ottimali a seconda delle situazioni
- Periotomi diritti convessi, larghi e sottili
- Periotomi diritti concavi medi e sottili
- Periotomi verticali e orizzontali convessi e angolati

Kit completo de estrazione	Impattatore Safe + 6 punte per periotomo (1 per ogni modello) + 1 vassoio di stoccaggio e sterilizzazione	**EXO_FULL**
Set di 6 punte periostotomo	6 punte per periotomo (1 per ogni modello) + 1 vassoio di stoccaggio e sterilizzazione	**EXO_SET**
Punta periotomo	Convessa - Diritta - Stretta	**PERIO01**
	Convessa - Diritta - Ampia	**PERIO02**
	Convessa - Verticale - Angolata	**PERIO03**
	Convessa - Orizzontale - Angolata	**PERIO04**
	Concava - Diritta - Stretta	**PERIO05**
	Concava - Diritta - Media	**PERIO06**
Vassoio di stoccaggio e sterilizzazione	Vuoto	**5932**

ATTREZZATURE

KIT OSTEO SAFE®

IMPATTATORE SAFE COMBINATO CON INSERTI OSTEO SAFE® PER OSTEOTOMIE CALIBRATE

Indicato per il rialzo del seno con approccio crestale e condensazione ossea nel tentativo di aumentare la stabilità primaria prima dell'inserimento dell'impianto.

+ **Progettato per consentire procedure minimamente invasive, adattate all'inserimento degli impianti Axiom®**
+ **Migliore comfort per il paziente e quindi accettazione del trattamento rispetto agli osteotomi convenzionali[1]**

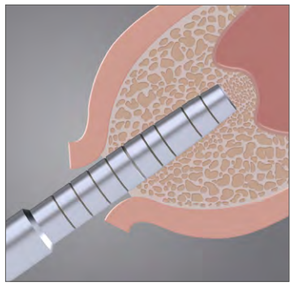

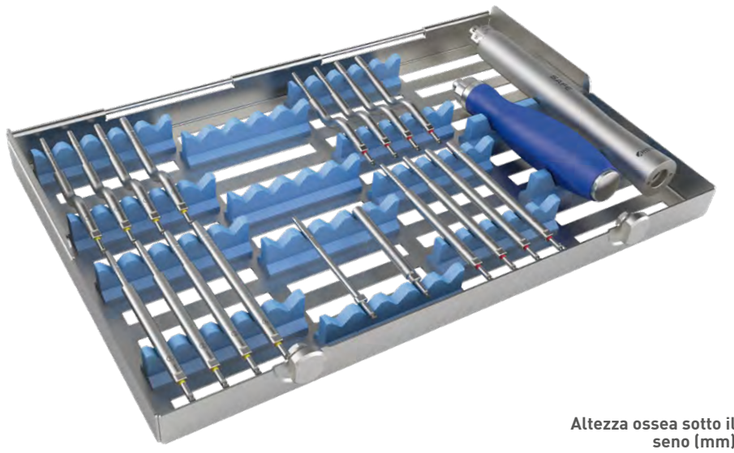

4 sequenze di 4 osteotomi con 3 diametri progressivi

- Osteotomi diritti e a baionetta
- Punte concave o convesse

Dotato di uno strumento chirurgico universale da utilizzare come opzione manuale

- Eccellente presa per la massima sensibilità
- Utilizzabile anche come cacciavite universale per l'inserimento di impianti

Massima ergonomia e facilità d'uso per aumentare la sicurezza dell'operatore

- Manipolazione confortevole per l'utilizzo con una sola mano
- Indicazioni chiare degli inserti per quanto riguarda la forma (concava o convessa) e i diametri in sequenza (1 2 3 4)
- Impatto controllato e procedura riproducibile

[1] Siawasch et al., The use of OsteoSafe in transcrestal sinus elevation procedures: patient reported outcomes, EAO Congress Poster communication 2022

Kit Osteo Safe® completo	1 impattatore Safe + 16 punte per osteotomo (1 per ogni modello) + 1 cacciavite chirurgico universale	 **INKITOSTEOF**
Strumento chirurgico universale	1 strumento chirurgico universale + 1 estensione mandrino trilobato + 1 mandrino trilobato per impianti Axiom® Bone Level (2.8 esclusi)	 **INUSI**
Estensione mandrino trilobato		**INEXMOST**
Mandrino trilobato per impianti Axiom® Bone Level (2.8 esclusi)		**OPMVTOST**
Mandrino trilobato per impianti Axiom® Tissue Level		**TIMTOST**

PUNTE PER OSTEOTOMO	Ø IMPIANTO AXIOM®	Ø OSTEOTOMO	N°	SET ASSORTITI (PROTOCOLLO COMPLETO)	
Osteotomi concavi diritti				Set di osteotomi concavi diritti **OSTSCC_SET**	Punta concava
OSTSCC34	**3.4**	**2.0 – 2.8**	**1**	**X**	
OSTSCC40	**4.0**	**2.5 – 3.3**	**2**	**X**	
OSTSCC46	**4.6**	**3.0 – 3.9**	**3**	**X**	
OSTSCC52	**5.2**	**3.5 – 4.5**	**4**	**X**	
Osteotomi convessi diritti				Set di osteotomi convessi diritti **OSTSCX_SET**	Punta convessa
OSTSCX34	**3.4**	**2.0 – 2.8**	**1**	**X**	
OSTSCX40	**4.0**	**2.5 – 3.3**	**2**	**X**	
OSTSCX46	**4.6**	**3.0 – 3.9**	**3**	**X**	
OSTSCX52	**5.2**	**3.5 – 4.5**	**4**	**X**	
Osteotomi concavi a baionetta				Set di osteotomi a baionetta concavi **OSTECC_SET**	Punta concava
OSTECC34	**3.4**	**2.0 – 2.8**	**1**	**X**	
OSTECC40	**4.0**	**2.5 – 3.3**	**2**	**X**	
OSTECC46	**4.6**	**3.0 – 3.9**	**3**	**X**	
OSTECX52	**5.2**	**3.5 – 4.5**	**4**	**X**	
Osteotomi convessi a baionetta				Set di osteotomi a baionetta convessi **OSTECX_SET**	Punta convessa
OSTECX34	**3.4**	**2.0 – 2.8**	**1**	**X**	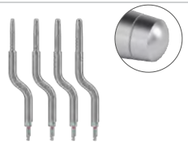
OSTECX40	**4.0**	**2.5 – 3.3**	**2**	**X**	
OSTECX46	**4.6**	**3.0 – 3.9**	**3**	**X**	
OSTECX52	**5.2**	**3.5 – 4.5**	**4**	**X**	

RECUPERATORE D'OSSO ASPEO®

ASPIRAZIONE DI FRAMMENTI OSSEI DALLA FASE DI PREPARAZIONE E LORO UTILIZZO COME OSSO AUTOGENO

+ Consente di recuperare osso autogeno filtrato
+ Dispositivo di facile utilizzo che semplifica il recupero e l'applicazione del materiale osseo
+ Dispositivo economico, in quanto solo il filtro è monouso e può essere utilizzato più volte per lo stesso paziente durante l'intero intervento

Efficienza
- Filtro di grande capacità
- Facile da usare

Facile manutenzione
- 100% acciaio inox e completamente smontabile
- Filtro monouso

ASPEO®	
Set comprensivo di raccoglitore osso ASPEO® + 3 filtri + adattatore	12010
Filtri monouso (x6)	12006
Filtri monouso (x12)	12012
Adattatore di collegamento al sistema di aspirazione per ASPEO® - Ø16 / Ø11	12041

SAFE RELAX®

SOLUZIONE AUTOMATICA PER LA RIMOZIONE DI CORONE E PONTI

+ Progettato per l'efficienza
+ Elevata frequenza di micro-impatti
+ Comfort di lavoro

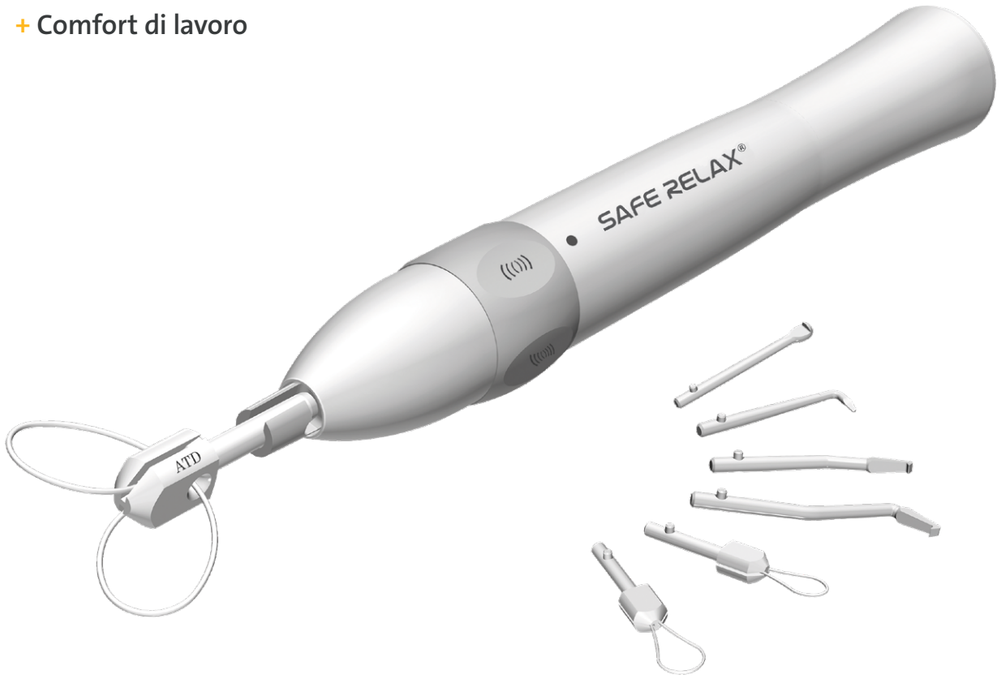

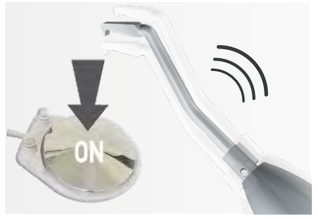

Progettato per l'efficienza

- Elevata frequenza di micro-impatti
- Meccanismo non a ricarica che mantiene un asse di lavoro costante e un contatto continuo

Versatilità ed ergonomia

- Ampia gamma di inserti per adattarsi a tutti i tipi di protesi
- Un solo movimento della mano per inserire il gancio o la punta filo
- Idoneo per tutti i motori elettrici e ad aria compressa, e-type

Controllo completo

- Anello di regolazione dell'intensità intuitivo per il comfort di un'intensità controllata
- Velocità del motore regolabile fino a 25.000 giri/min.

Safe Relax®		Kit introduttivo	Kit completo
Kit Safe Relax®		Levacorone e ponti automatico con ganci 6950C	Levacorone e ponti automatico con ganci e sistema ATD (punte filo) 6961C
Gancio per ponti	5925	X 1	X 1
Gancio singolo per corone anteriori	5927	X 1	X 1
Gancio a gomito per corone posteriori	5928	X 1	X 1
Gancio piatto con scanalature antiscivolo	5929	X 1	X 1
Scatola di stoccaggio e sterilizzazione	5932		
Punta-filo singola	ATD012		X 2
Confezione da 4 cavi per punta filo (2x 50 mm + 2x 60 mm)	ATD014		
Confezione da 4 cavi per punta filo wire tip (50 mm)	ATD014-50		
Confezione da 4 cavi per punta filo wire tip (60 mm)	ATD014-60		
Confezione da 4 cavi per punta filo wire tip (95 mm)	ATD014-95		
Confezione da 4 cavi per punta filo (150 mm)	ATD014-150		
Punta filo doppia	ATD022		X 1
Confezione da 4 cavi per punta filo doppia (2x 95 mm + 2x 150 mm)	ATD024		
Vite per punta filo	ATD080		X 1
Cacciavite per punta filo	ATD082		X 1

axiom®

INFORMAZIONI UTILI

Confezione degli impianti Axiom®	136
Istruzioni per l'uso	140
Scelta del diametro del componente protesico	142
Monconi try-in per Axiom® BL	143

Axiom® confezione impianti

INNOVATIVA, SEMPLICE E AFFIDABILE

IMPIANTO « PROTETTO »
Morsetto titanio

SOLUZIONE « NESSUN CONTATTO »
Contatto diretto con l'impianto al contrangolo

CAPACITA' DI RIPOSIZIONARE
l'impianto durante l'intervento

VITE DI CHIUSURA
Coperchio protettivo contenente una vite o un tappo di copertura per Axiom® 2.8

APERTURA INTUITIVA CON UNA MANO

MANIPOLAZIONE IMPIANTO CON « MORSA »
Visible **« STAMPA »** marcatura

Scatola confezione impianti

- Codifica colore «BL» e «TL»
- 4 etichette di tracciabilità adesive
- Classificazione semplice:
  - 1 colore per diametro
  - 1 pittogramma per impianto
- Scatola pretagliata e sigillo antimanomissione
- Barriera sterile

- Codifica colore "TL" VERDE PALLIDO
- Codifica colore "BL" ROSA PALLIDO

Codifica colore						
Diametro dell'impianto	3.4 mm	4.0 mm	4.6 mm	5.2 mm	5.8 mm	6.4 mm

Codifica colore per diametro di impianto

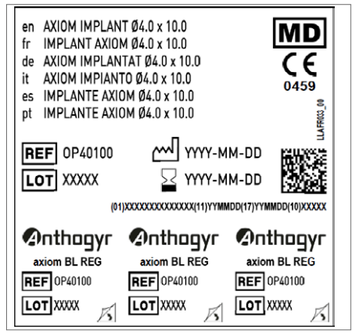

Fornito con 4 etichette staccabili

Confezione di componenti protesici

- 2 codici colore per tre blister trasparenti
  - Blu: STERILE
  - Incolore: NON-STERILE
- Prodotti forniti STERILE:
  - Minori manipolazioni infraorali.
  - Minore attesa intraoperatoria.
- 4 etichette di tracciabilità*

BLISTER blu
(STERILE)
Esempi:
monconi in titanio standard, viti di guarigione, monconi Multi-Unit

BLISTER incolore
(NON-STERILE)
Esempi: Flexibase®,
monconi provvisori in titanio

Altro BLISTER incolore
(NON-STERILE)
Esempi: rasferimenti, analoghi, chiavi, punte di trapano

* "Altri blister incolori (non sterili)" esclusi.

Significato dei simboli sui blister con tracciabilità

Coperchio sigillante

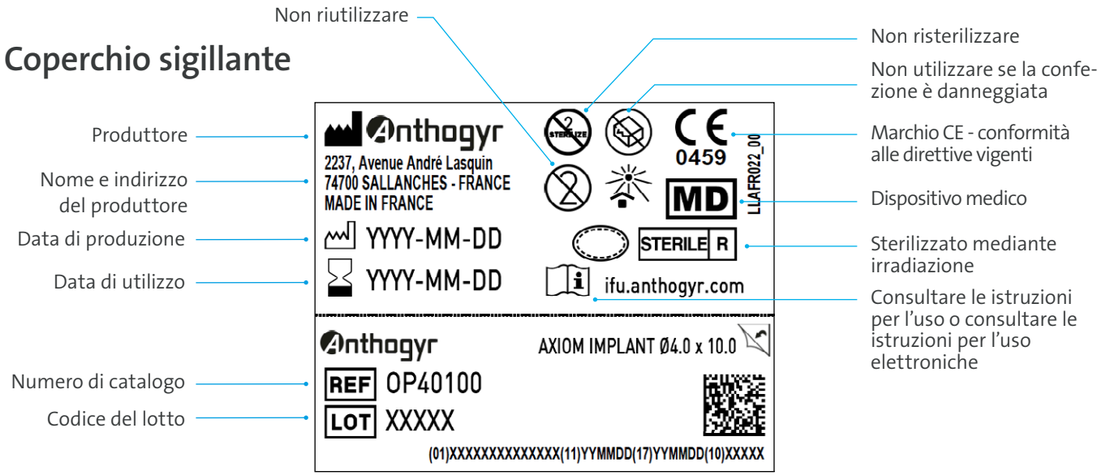

Esempio di etichette di tracciabilità riposizionabili

- Lettura facile e intuitiva dei riferimenti del prodotto.
- Conservazione ottimizzata dei componenti.

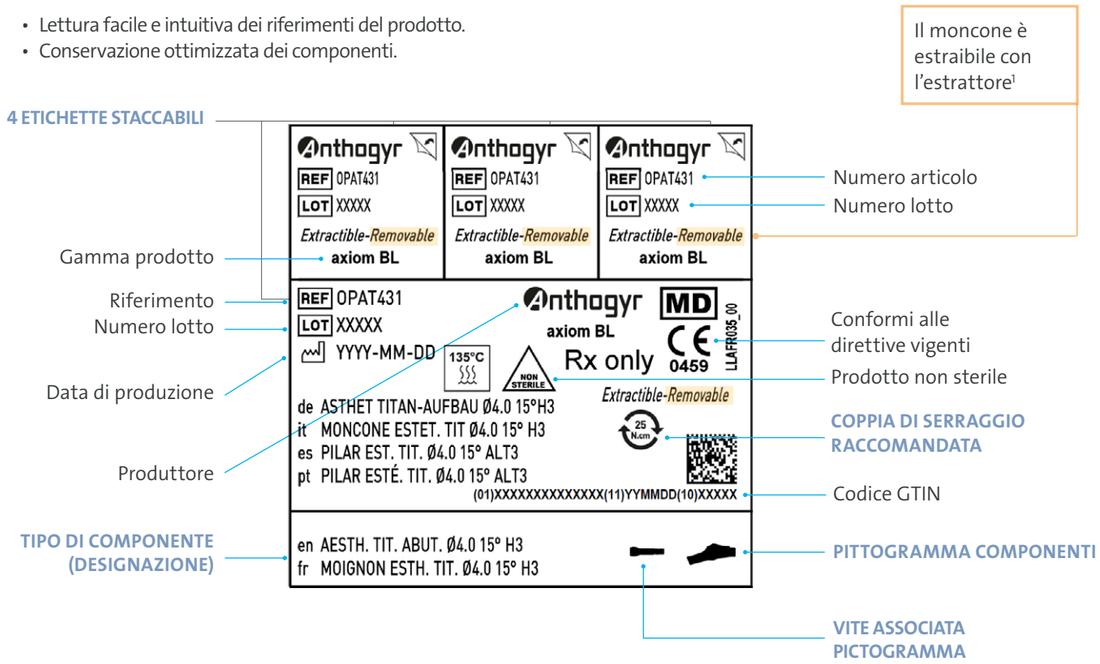

[1] Disponibilità a seconda della gamma

Facile accesso alle istruzioni per l'uso

POTETE ACCEDERE A TUTTE LE ISTRUZIONI PER L'USO DI IMPIANTI E PARTI PROTESICHE SULLA NOSTRA PIATTAFORMA ONLINE

Digitare il seguente indirizzo nel proprio browser **ifu.anthogyr.com** o cliccando **« Istruzioni per l'uso »** sul sito web Anthogyr.

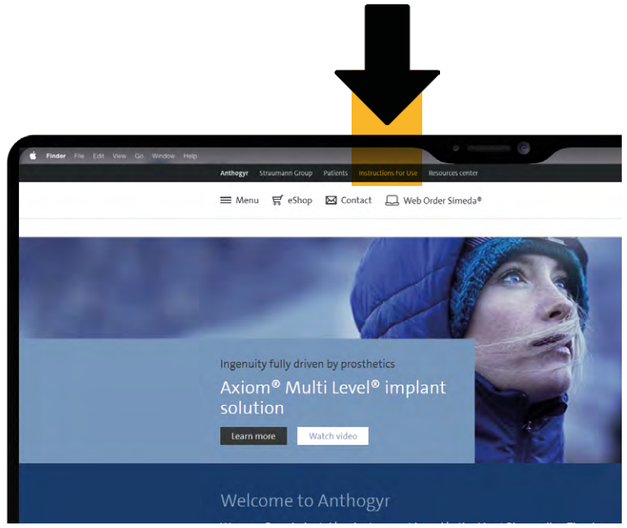

Inserite il numero di riferimento, la designazione del prodotto o il codice GTIN (Numero Prodotto Commercio Globale) e confermare.

Selezionare la lingua e cliccare « Download »

Le istruzioni per l'uso si apriranno in una nuova finestra. Ricordate che le istruzioni per l'uso possono essere aggiornate in qualsiasi momento. Visitare sempre questo sito web per ottenere l'ultima versione.

Riferimenti, designazioni prodotto e codice GTIN sono stampati sulle etichette della confezione:

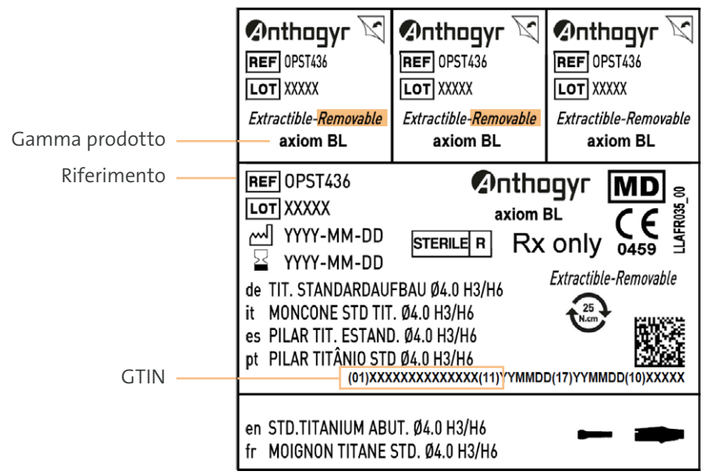

Scelta del diametro del componente protesico

Diametro protesico in base al dente da ricostruire			Diametro di emergenza raccomandato per Axiom® BL			
		Larghezza mesio-distale in mm*	3.4	4.0	5.0	6.0
Mascella	incisivo centrale	7.6 - 10.5			●	○
	incisivo laterale	5.3 - 8.3		●	○	
	canino	6.9 - 8.8		○	●	
	1° premolare	6.0 - 8.2		○	●	
	2° premolare	5.9 - 7.5		○	●	
	1° molare	9.7 - 12.7			○	●
	2° molare	8.7 - 11.4			○	●
Mandibola	incisivo centrale	4.7 - 6.2	●	○		
	incisivo laterale	5.3 - 7.0	●	○		
	canino	6.0 - 8.1		○	●	
	1° premolare	6.0 - 8.1		○	●	
	2° premolare	6.4 - 8.8		○	●	
	1° molare	9.7 - 12.5			○	●
	2° molare	9.3 - 11.9			○	●

**Fonte: Lavergne, Bulletins et Mémoires de la Société d'Anthropologie de Paris, vol 1, serie XIII, 1974, 351-355.*

● di prima intenzione ○ altra possibilità

Monconi try-in per Axiom® BL

COMPOSTO DA TITANIO DI GRADO MEDICO, CON INDICIZZAZIONE TRILOBO

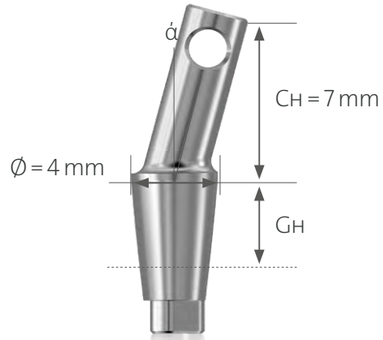

ALTEZZA GENGIVALE	BONELEVEL			
	DRITTO 0°	ANGOLAZIONE 7°	ANGOLAZIONE 15°	ANGOLAZIONE 23°
0.75 mm	OPSF006	OPAF00-7	OPAF001	OPAF002
1.5 mm	OPSF016	OPAF01-7	OPAF011	OPAF012
2.5 mm	OPSF026	OPAF02-7	OPAF021	OPAF022
3.5 mm	OPSF036	OPAF03-7	OPAF031	OPAF032
4.5 mm	OPSF046	OPAF04-7	OPAF041	OPAF042

Anthogyr
A Straumann Group Brand

Made in France

Edizione 2023
C199_IT - 2023-05

Crediti fotografici: Anthogyr, immagini Getty
Tutti i diritti riservati - Il prodotto può essere diverso dall'immagine mostrata.

La disponibilità dei prodotti può variare a seconda del paese.

Follow us!

www.anthogyr.it